WD-18CW
MYČKA VOZÍKŮ

MADE IN SWEDEN

Wexiödisk

MYČKA VOZÍKŮ

WD-18CW

Vysoká kvalita
Nerezová konstrukce pro dlouhou životnost.

Vysoká kapacita
Až 40 mycích cyklů za hodinu.

Flexibilní
Myje mnoho různých typů vozíků a předmětů.

Malý půdorys
Pouhých 4.5 m^2.

Snadná manipulace
Přístroj může snadno ovládat jen jeden člověk.

Zdokonalené pracovní podmínky
Nízká hladina hluku, lepší ergonomie a méně manuální manipulace.

Nízké provozní náklady
Minimální spotřeba energie a vody.
pouhých 6 litrů vody na jeden cyklus a sušení "za studena".

Vynikající výsledky mytí a sušení
Jedinečný rotační proces mytí a sušení pomocí centrifugy.

Dva modely
WD-18CWH pro mytí vyšších vozíků.

Systém rekuperace tepla
Lepší klima v umývárně a úspora energie.

WEB Tool
Kontrolní systém pro zprávy HACCP - např. údaje o spotřebě, atd.

Wexiödisk

VYSOKÝ VÝKON S MINIMÁLNÍM DOPADEM NA ŽIVOTNÍ PROSTŘEDÍ

Myčka vozíků WD-18CW byla vyvinuta pro uspokojení vysokých požadavků zákazníků v průmyslu leteckého stravování nebo zdravotnictví.

Požadavky na vysokou hygienu, vysokou kapacitu a nízké provozní náklady vyloučily použití běžné technologie. Výsledkem je přístroj, který snadno zvládá mytí naprosté většiny vozíků a dalších rozměrných předmětů.

KOMPAKTNÍ A S PŮDORYSEM POUHÝCH 4.5 m²
Přístroj vyžaduje jen minimum prostoru, pouhých 4.5 m^2 a může být buď ve verzi s jedním vstupem nebo jako průchozí model pro optimální logistiku v umývárně.

JEDNODUCHÉ POUŽITÍ
Přístroj může snadno obsluhovat pouze jeden člověk. Předměty lze jednoduše vkládat i vykládat díky automatickému otevírání a zavírání dveří. Pro zahájení mytí stačí stisknout tlačítko. Na displeji se zobrazuje probíhající proces mytí.

VYSOKÝ VÝKON ŠETŘÍ ČAS
Vysoká kapacita WD-18CWznamená, že může dokončit až 40 mycích cyklů za hodinu. K dispozici jsou tři mycí programy. Nejkratší trvá pouhých 95 sekund. Ve srovnání s vysokým podílem lidské práce při manuálním mytí vozíků šetříte čas i své zaměstnance.

LEPŠÍ ERGONOMIE
V porovnání s ručním mytím vozíků WD-18CW zajišťuje lepší ergonomii a eliminuje riziko nehod při manipulaci s vozíky. Navíc se výrazně snižuje možnost styku personálu s chemikáliemi.

PROSTORNÁ MYCÍ KOMORA
Mycí komora je prostorná a vejde se do ní většina běžně dostupných distribučních vozíků. V závislosti na velikosti lze najednou umýt i několik vozíků. Standardní rozměry komory jsou 1070 x 1030 mm s výškou buď 1820 nebo 2020 mm.

WD18-CWH - S EXTRA VYSOKOU KOMOROU
Pro mytí vyšších vozíků, např. vozíky pro AGV (Automaticky řízené vozidla) je potřeba vyšší mycí komory. WD-18CWH má výšku komory zvýšenou o 200 mm pro mytí vozíků až 2020 mm vysokých.

LEPŠÍ KLIMA V UMÝVÁRNĚ
Pro zlepšení pracovních podmínek se během procesu sušení neuvolňuje do prostoru umývárny žádný horký vzduch. Pracovní prostředí je proto příjemnější a snižuje se potřeba ventilace. Přístroj má taktéž velmi nízkou hladinu hluku.

SYSTÉM REKUPERACE TEPLA
Standardně je myčka vozíků vybavena systémem rekuperace tepla Wexiödisk, který zajišťuje výrazně lepší pracovní prostředí. Navíc systém šetří energii tím, že využívá horký vzduch pro ohřev připojené studené vody.

VYNIKAJÍCÍ VÝSLEDKY MYTÍ A SUŠENÍ
Pro skvělé výsledky mytí a sušení v krátkém čase používáme jedinečnou technologii. Díky otáčení se umyjí i ty nejskrytější části předmětů.

Při sušení se používá systém centrifugy, čímž se zajistí, že na vozíku nezůstane žádná voda, např. pod madly, kolem dveří, pantů, apod. Během sušení se nepoužívá teplý vzduch. Předměty se suší přirozeně díky odstředivé síle. Díky tomu šetříte energii, jinak nezbytnou pro ohřev vzduchu.

MYČKY NA ZAKÁZKU
Přístroj je standardně dodáván s doplňky vhodnými pro předměty různých tvarů a velikostí. Víceméně lze umýt všechny předměty, které mají průměr do 1600 mm. Nabízíme také design na zakázku pro mytí předmětů s jinými rozměry.

NÍZKÉ PROVOZNÍ NÁKLADY – POUHÝCH 6 LITRŮ VODY NA CYKLUS
Myčka vozíků WD-18CW využívá pouhých 6 litrů čerstvé vody na jeden mycí cyklus, což napomáhá i nízké spotřebě elektrické energie a chemie. V porovnání s manuálním mytím vozíků, při kterém se běžně spotřebuje na umytí jednoho vozíku 20 až 50 litrů teplé vody + čistící prostředky!

VESTAVĚNÝ MONITOROVACÍ A INFORMAČNÍ SYSTÉM ZABEZPEČUJE PROCES
Monitorovací systém pro dálkové ovládání, WEB Tool byl vyvinut pro dosažení efektivnějšího mytí, snížení dopadu na životní prostředí a minimalizování provozních nákladů. WEB Tool vytváří zprávy HACCP s informacemi o nákladech a spotřebě vody a elektrické energie.

RŮZNÉ TYPY VOZÍKŮ

FLEXIBILNÍ PRO RŮZNÉ PŘEDMĚTY
Myčka WD-18CW je schopna mýt nejrůznější typy vozíků, např. vozíky pro catering, odkládací vozíky na tácy, zásobovací, transportní a regálové vozíky a spoustu dalších silně znečištěných předmětů. (Možnosti mytí konkrétních vozíků vždy konzultujte s jejich výrobcem).

Vozíky na kolečkách není třeba před mytím zabrzdit. Díky odstředivé síle se vozík přitlačí na vnitřní stěnu rotující klece. Vy pouze zatlačte vozík do myčky, zavřete dveře a spusťte mycí cyklus!

VOZÍKY NA TÁCY

VOZÍKY NA PLECHY

VOZÍKY PRO TRANSPORT JÍDLA

TRANSPORTNÍ VOZÍKY

TRANSPORTNÍ VOZÍKY

ODKLÁDACÍ VOZÍKY

OSTATNÍ PŘEDMĚTY

TECHNICKÁ DATA

TECHNICKÁ DATA	WD-18CW
Mycí čerpadlo (kW)	2.2
Zpětné čerpadlo (kW)	1.3
Motor otáčecí desky (kW)	0.55
Kondenzační ventilátor (kW)	1.1
Pohon motoru dveří (kW)	2x0.18
Bojler (kW)	12
Ohřev nádrže (kW)	36
Chladící povrch tepelného výměníku (m2)	51
Kapacita ventilátoru výměníku (m^3/h)	1400
Obsah nádrže (litrů)	200
Váha, přístroj v provozu (kg)	1450
Třída krytí (IP)	55

KAPACITA A PROVOZNÍ ÚDAJE	WD-18CW
Celkový čas /mycí program 1 (min)*	1.2
Celkový čas /mycí program 2 (min)*	1.6
Celkový čas /mycí program 3 (min)*	2.0
Celkový čas /mycí program 4 bez rotačního sušení (min)*	1.0
Celkový čas /mycí program 5 bez rotačního sušení (min)*	1.4
Celkový čas /mycí program 6 bez rotačního sušení (min)*	1.8
Spotřeba vody na oplach/ program (litrů)	6
Spotřeba stlačeného vzduchu (litrů/cyklus)	3
Spotřeba energie** (% z připojeného výkonu)	70-90
Spotřeba páry (kg/h)	75
Ventilace rekuperace tepla (během 60 sek/mycího cyklu) (m^3/h)	1400
Teplota povrchu při okolní teplotě 20°C (°C)	35
Hladina hluku*** (dB(A))	65

* Tovární nastavení. Čas mytí lze upravit.
** Modely s plynovým ohřevem

PŘIPOJENÍ, MODELY S ELEKTRICKÝM OHŘEVEM	WD-18CW
Celkový příkon (kW)	52.5
Hlavní jistič 400V 3N~(A)**	80
Max. plocha připojení 400V 3N~(L1-L3, N, PE) Měď (mm2)	70

PŘIPOJENÍ, MODELY S PLYNOVÝM OHŘEVEM 150-250 KPA*	
Celkový příkon (kW)	4,5
Hlavní jistič 400V 3N~(A)**	20
Max. plocha připojení 400V 3N~(L1-L3, N, PE) Měď (mm2)	35
Připojení páry (vnitřní závit)	R1 1/4
Připojení zkondenzované vody (vnitřní závit)	R3/4

* Další tlaky na přání.
* * Další napětí na přání.

TECHNICKÁ DATA

PŘIPOJENÍ VODY, ODPADU A VENTILACE	WD-18CW
Kvalita vody, tvrdost (°dH)	2 - 7
Připojení teplé vody 55-70°C (vnitřní závit)	R3/4
Připojení studené vody 5-12°C (vnitřní závit)	R3/4
Stlačený vzduch, 600kPa (vnitřní závit)	R 1/2
Připojení odpadu, PP trubice (Ø mm)	50
Kapacita studené vody, tlak (kPa)	300
Kapacita studené vody, průtok (litrů/min)	30
Kapacita teplé vody, min/max tlak (kPa)	100/600
Podlahová vpusť, kapacita (litrů/sek)	3
Tepelné zatížení místnosti (celkové, pocitové, latentní) (kW)	11.0 / 6.5 / 4.5

ROZMĚRY A VÁHA PRO TRANSPORT, STANDARDNĚ ROZDĚLENÝ PŘÍSTROJ**	WD-18CW
Rozměry přístroje WD-18CW * (DxŠxV (m))	2.6x2.0x2.75
Rozměry přístroje WD-18CWH * (DxŠxV (m))	2.6x2.0x2.95
Celková váha přístroje* (kg)	1350
Rozměr balení, část 1* (DxŠxV (m))**	2.6x2.0x2.25
Rozměr balení, část 2 (DxŠxV)**	1.9x2.05x0.8
Váha, část 1* (kg)**	850
Váha, část 2* (kg)**	580

* Včetně obalu.
** Dodávka ve dvou kusech. V případě potřeby lze přístroj dále rozdělit.

ALTERNATIVNÍ INSTALACE

PRŮCHOZÍ MODEL NEBO MODEL S JEDNĚMI DVEŘMI

Přístroj lze dodat s jedněmi nebo dvěma dveřmi, podle požadované instalace. Jednodveřový model je vhodný pro úzké prostory, kde je nezbytné předměty vkládat i vykládat z jedné strany.
V případě dostatku prostoru lze myčku WD-18CW vybavit dvěma dveřmi (čistá a špinavá strana), tzv. průchozí model.

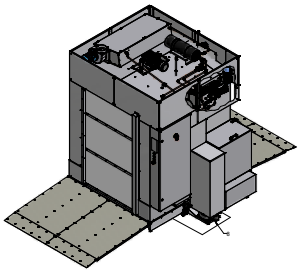

INSTALACE NA POVRCHU NEBO V PODLAZE

1. **INSTALACE NA POVRCHU**
   Přístroj stojí na stávajícím povrchu. Rampy jsou součástí dodávky.

2. **INSTALACE V PODLAZE**
   Vkládání a vykládání probíhá na úrovni podlahy. Řešení vhodné pro mytí těžkých vozíků.

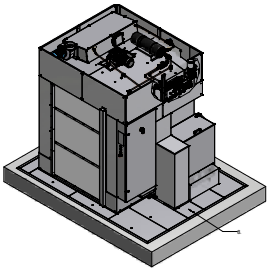

Vyhrazujeme si právo změn technických parametrů.

ROZKRES ROZMĚRŮ
POVRCHOVÁ INSTALACE

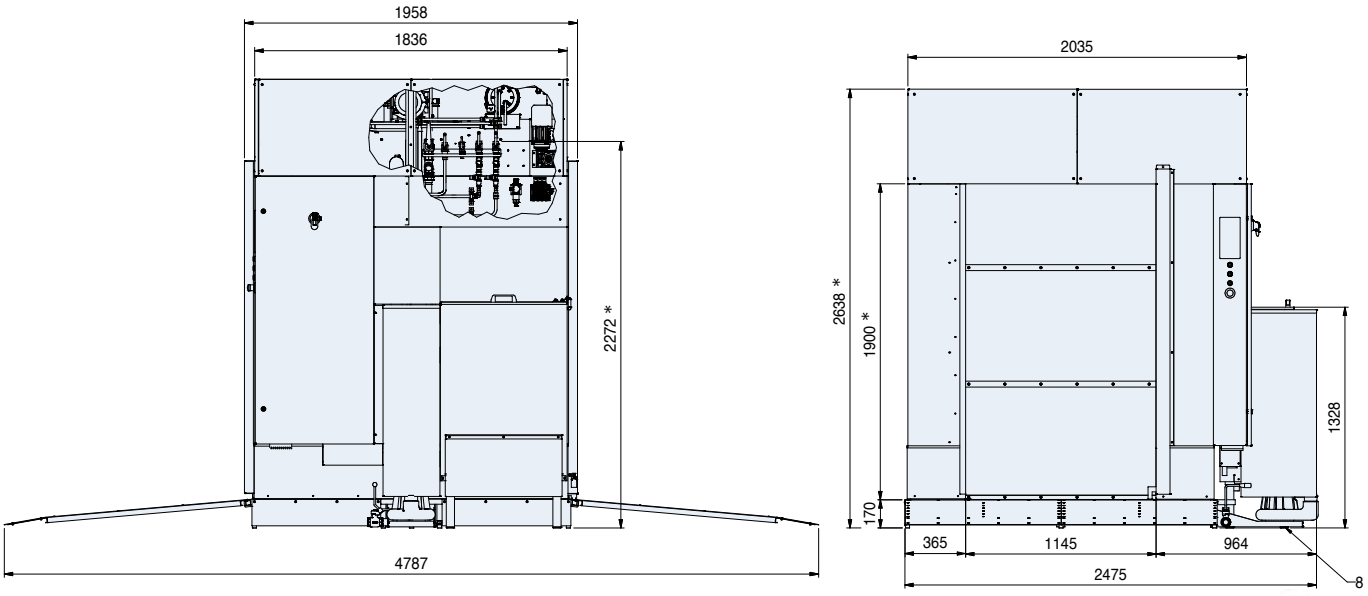

* WD-18CWH má zvýšenou výšku +200 mm

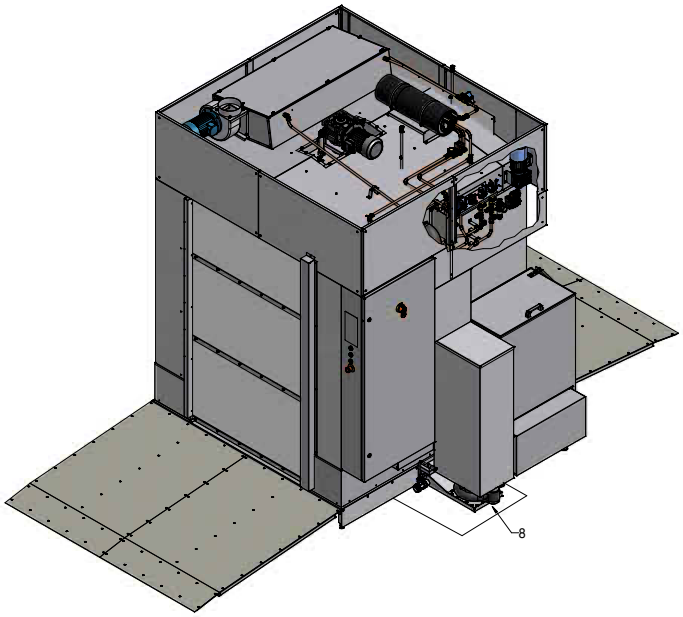

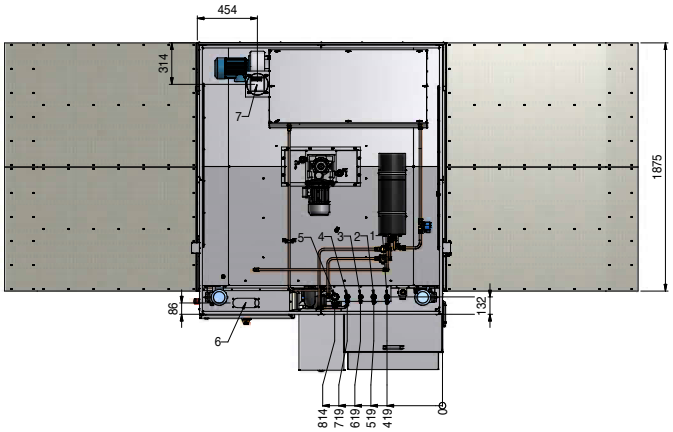

1. Teplá voda
2. Studená voda
3. Stlačený vzduch
4. Kondenzát
5. Pára
6. Elektro připojení
7. Připojení ventilátoru rekuperace tepla Ø160 mm
8. Podlahová vpusť

ROZKRES ROZMĚRŮ
INSTALACE V PODLAZE

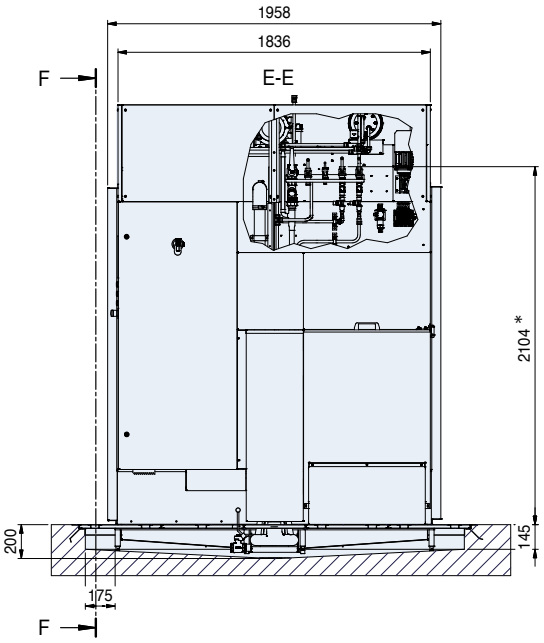

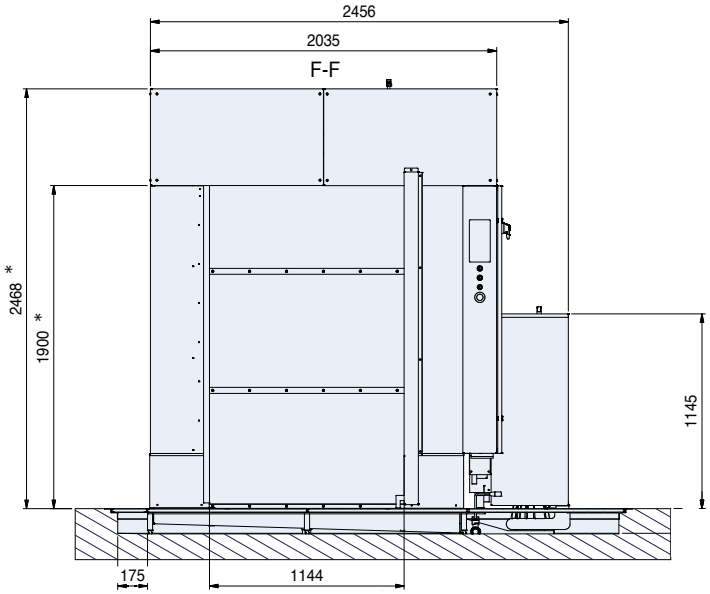

* WD-18CWH má zvětšenou výšku +200 mm

Pro instalaci do podlahy jsou montážní rámy a kryty součástí dodávky. Vybrání v podlaze by mělo být 200 mm hluboké.

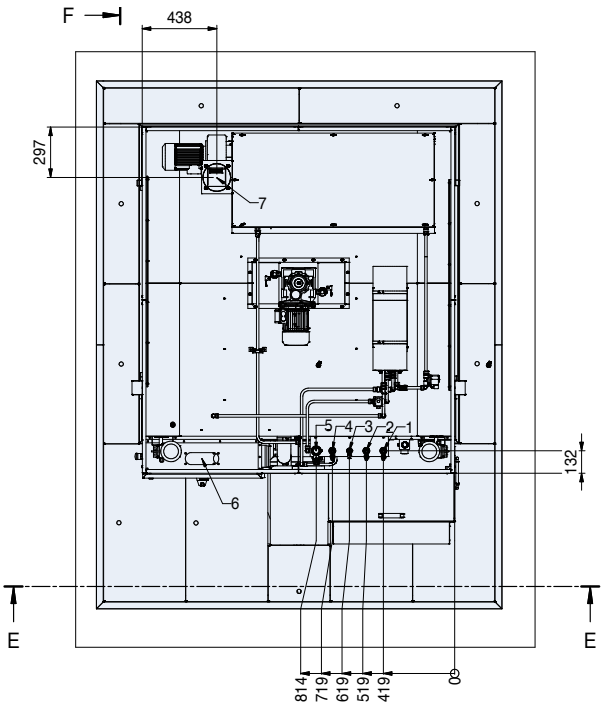

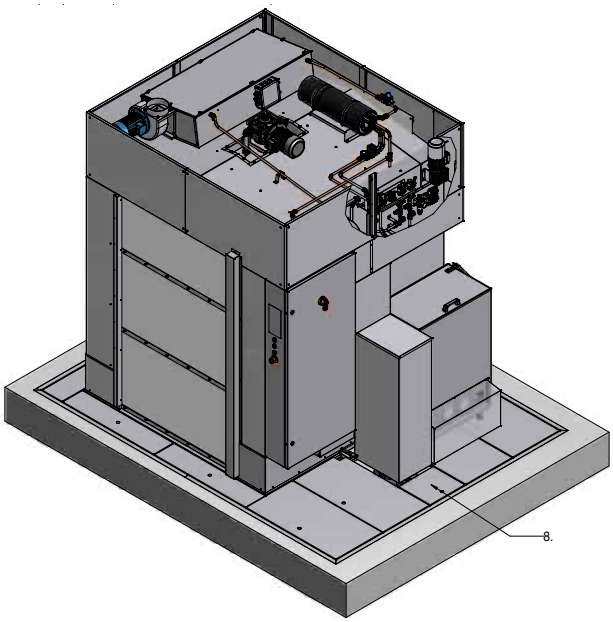

1. Teplá voda
2. Studená voda
3. Stlačený vzduch
4. Kondenzát
5. Pára
6. Elektro připojení (el.ohřev)
7. Připojení ventilace Ø160mm
8. Podlahová vpusť

© Wexiödisk 2015-12

Wexiödisk

TELEFON: +46 470 77 12 00 FAX: +46 470 237 52
ADRESA: Mårdvägen 4 SE-352 45 Växjö SWEDEN
E-MAIL: wexiodisk@wexiodisk.com WEBB: www.wexiodisk.com