Wexiödisk

KOMBINOVANÁ MYČKA
WD-12

(překlad původního dokumentu)

Příručka k instalaci a používání

S/N: (Cs) Valid from: 201304 Rev.: 1.0

1. Všeobecné informace 1
1.1 Symboly používané v této příručce 1
1.2 Symboly na myčce 2
1.2.1 Označení přístroje 2
1.3 Kontrola shody přístroje a příručky 2

2. Bezpečnostní pokyny 3
2.1 Všeobecné informace 3
2.2 Přeprava 3
2.3 Instalace 4
2.4 Mycí a oplachové prostředky 4
2.5 Provoz 4
2.5.1 Horká voda 4
2.5.2 Nebezpečí pohmoždění 4
2.6 Umývání myčky 5
2.6.1 Tlakové mytí 5
2.7 Mytí podlahy 5
2.8 Oprava a údržba myčky 5
2.9 Recyklace přístroje 5

3. Instalace 6
3.1 Všeobecné informace 6
3.2 Požadavky na místo instalace 6
3.2.1 Osvětlení 6
3.2.2 Ventilace, odsávání 6
3.2.3 Odpad 6
3.2.4 Prostor pro servis 6
3.3 Přeprava a uskladnění 7
3.3.1 Rozbalení 7
3.3.2 Recyklace obalů 7
3.4 Instalace 7
3.4.1 Umístění stroje 8
3.4.2 Instalace pomocného zařízení 8

3.5 Přípojky 9
3.5.1 Přístroj ve standardním provedení 9
3.5.2 Přístroj s kondenzační jednotkou (option) 10
3.5.3 Elektrická přípojka 11
3.5.4 Vodovodní přípojka 11
3.5.5 Přípojka odpadu 11
3.5.6 Odvzdušňování zvedání víka 12
3.5.7 Vypuštění pomocného čerpadla 12
3.5.8 Přípojka na mycí a oplachové prostředky 12
3.6 Možnosti nastavení zařízení pro mycí a oplachové prostředky (volitelné) 13
3.6.1 Napájení dávkování mycího a oplachového prostředku 24V nebo 230V střídavým proudem prostřednictvím relé 9/J71 a 11/J73 13
3.6.2 Nastavení možností pro relé 9/J71 16
3.6.3 Nastavení možností pro relé 11/J73 17
3.7 Zkušební provoz 18
3.7.1 Uvedení do provozu 18
3.8 Technická dokumentace 20

4. Návod k obsluze 21

4.1 Příprava 21
4.1.1 Konstrukce stroje 21
4.1.2 Příprava před naplněním 23
4.1.3 Naplnění stroje 23
4.2 Používání stroje 24
4.2.1 Volba programu – Běžně špinavé nádobí (-) / Velmi špinavé nádobí (+) 24
4.2.2 Změna teploty a doby mytí 25
4.2.3 Mytí 27
4.2.4 Výměna vody 28
4.3 Čištění po skončení práce 29
4.3.1 Vypouštění a vnitřní čištění (stroje bez odpadního čerpadla) 30
4.3.2 Vypouštění a vnitřní čištění (stroje s odpadním čerpadlem) (volitelné) .. 31
4.3.3 Čištění jedenkrát za týden 32
4.3.4 Čištění vnějšího povrchu stroje 32
4.3.5 Čištění jednou ročně 33
4.3.6 Nesprávný způsob čistění 34
4.3.7 Provozní problémy 34

5. Technické parametry 38

1. Všeobecné informace

Pečlivě prostudujte pokyny v této příručce, jelikož obsahují důležité informace týkající se správné, funkční a bezpečné instalace, používání a údržby myčky na nádobí.

Tuto příručku uložte na bezpečném místě tak, aby byla dostupná ostatním pracovníkům obsluhy myčky na nádobí.

Elektronika přístroje vyhovuje směrnici RoHS.

1.1 Symboly používané v této příručce

Tento symbol upozorňuje na situaci, při které může vzniknout bezpečnostní riziko. Uvedené pokyny je třeba dodržovat, aby se předešlo úrazu.

Tento symbol na přístroji je varováním – pozor elektrická zařízení. Tento stroj je citlivý na elektrostatické výboje, a proto je při manipulaci s elektronikou třeba používat antistatický náramek.

Tento symbol vysvětluje správný pracovní postup, aby se předešlo špatným výsledkům, poškození myčky nádobí nebo nebezpečným situacím.

Tímto symbolem jsou označena doporučení a tipy, jak zajistit co nejlepší výkon vašeho přístroje.

Tento symbol vysvětluje důležitost opatrného a pravidelného čištění přístroje v souladu s hygienickými předpisy.

1.2 Symboly na myčce

Tento symbol na přístroji je varováním – pozor elektrická zařízení. Součásti stroje může vyměňovat pouze kvalifikovaný elektrikář. Tento stroj je citlivý na elektrostatické výboje, a proto je při manipulaci s elektronikou třeba používat antistatický náramek.

1.2.1 Označení přístroje

Přístroj má dva typové štítky. První v dolní části jedné strany přístroje a druhý v elektrické skříni. Technické údaje na štítcích jsou uvedeny také na schématu zapojení přístroje. Typový štítek obsahuje následující pole:

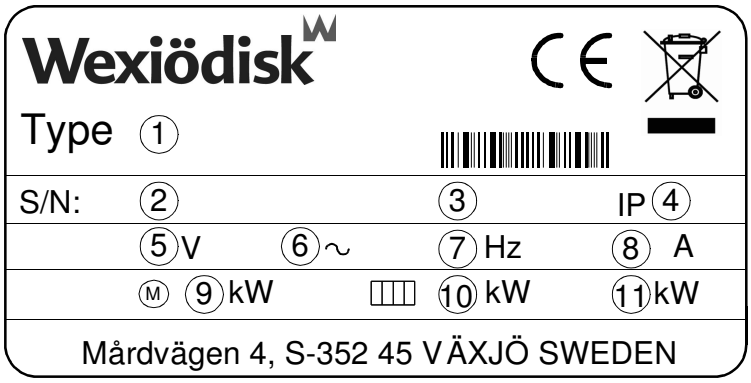

marks_SAP

1. Typ stroje
2. Sériové číslo přístroje
3. Rok výroby
4. Třída krytí
5. Napětí
6. Počet fází s nulou nebo bez
7. Frekvence
8. Hlavní pojistka
9. Výkon motoru
10. Elektrický topný výkon
11. Max. výkon

1.3 Kontrola shody přístroje a příručky

Zkontrolujte, zdali popis typu na typovém štítku odpovídá popisu typu na přední straně této příručky. Pokud příručky chybí, lze od výrobce nebo místního distributora objednat nové. Při objednávce nových příruček je důležité uvést sériové číslo přístroje, které naleznete na typovém štítku.

2. Bezpečnostní pokyny

2.1 Všeobecné informace

Přístroj je opatřen značkou CE, a splňuje tedy požadavky stanovené směrnicí EU o strojních zařízeních. Bezpečností výrobku se míní, že konstrukce přístroje předchází úrazům či škodě na majetku.

Úpravou zařízení bez souhlasu výrobce se ruší platnost odpovědnosti výrobce za produkt.

Pro další zvýšení bezpečnosti během instalace, provozu a údržby si má obslužný pracovník a pracovník odpovědný za instalaci a údržbu přístroje pečlivě prostudovat tyto bezpečnostní pokyny.

V případě vady nebo selhání přístroj okamžitě vypněte. Servis přístroje musí zajišťovat vyškolení technici. Pravidelná kontrola stroje uvedená v této příručce se musí provádět v souladu s těmito pokyny. Servis přístroje musí zajišťovat osoba k tomu oprávněná výrobcem. Používejte originální náhradní díly. Obraťte se na autorizovanou servisní společnost, se kterou připravíte program preventivní údržby. Porušení výše uvedených pokynů může způsobit vznik nebezpečných situací.

Před používáním stroje zajistěte, aby pracovníci byli seznámeni s obsluhou a údržbou myčky.

2.2 Přeprava

Při nakládání a přepravě manipulujte s přístrojem opatrně, aby se nepřeklopil. Nikdy nezvedejte ani nepohybujte se strojem bez toho, abyste použili dřevěné latění pro fixaci na paletě.

2.3 Instalace

Elektrickou skříň smí otvírat pouze oprávněný elektrikář. Tento stroj je citlivý na elektrostatické výboje, a proto je při manipulaci s elektronikou třeba používat antistatický náramek.

Vodovodní potrubí a parovod může připojovat pouze oprávněný pracovník.

Vodovodní potrubí musí být připojeno v souladu s platnými předpisy příslušného místního úřadu. Před spuštěním přístroje zkontrolujte, že z přípojek neuniká voda.

Zkontrolujte, že napětí hlavního rozvaděče se shoduje s údaji na typovém štítku přístroje. Přístroj musí být připojen k uzamykatelnému vypínači hlavního rozvaděče.

2.4 Mycí a oplachové prostředky

Používejte výhradně mycí a oplachové prostředky určené pro průmyslové myčky. V přístroji ani k namáčení se nesmí používat obyčejný prostředek na nádobí. Pro výběr vhodného mycího prostředku se obraťte na svého dodavatele.

Pamatujte na riziko nakládání s mycími a sušicími přípravky. Při práci s mycími prostředky používejte ochranné rukavice a brýle. Prostudujte varování na balení mycího a sušicího přípravku a také pravidla používání přípravku stanovená dodavatelem.

2.5 Provoz

2.5.1 Horká voda

Teplota mycí vody je 60 °C a oplachové vody 85 °C. Neotvírejte víko, dokud neskončí fáze oplachu.

2.5.2 Nebezpečí pohmoždění

Používáte-li myčku s automatickým otevíráním víka, pak víko zdvihejte a spouštějte velmi opatrně.

2.6 Umývání myčky

Voda v nádrži má teplotu cca 60 °C a obsahuje mycí prostředek. Dávejte pozor při vypouštění a umývání myčky. Používejte ochranné rukavice.

2.6.1 Tlakové mytí

Přístroj nesmí být venku ani uvnitř čištěn vysokotlakým čističem.

Pro splnění platných předpisů byly použity elektrické součástky schválených tříd IP. Žádné třídy krytí stroje a součástí nejsou navrženy tak, aby vydržely proud vody s přetlakem – tlakové mytí stroje ani podlahy!

2.7 Mytí podlahy

Při mytí podlahy může pod spodní část přístroje proniknout voda a poškodit součástky. Ty nebyly navrženy tak, aby vydržely mytí vodou. Podlahu nemyjte do vzdálenosti 1 metru od myčky. Problémy se stříkáním vody se mohou objevit i při použití obyčejné hadice.

2.8 Oprava a údržba myčky

Před sejmutím předního panelu odpojte napájecí zdroj. Nedotýkejte se horkých trubek a přídavného topení.

Zkontrolujte následující:

- Objevilo se na displeji chybové hlášení?
- Byl přístroj používán v souladu s pokyny?
- Jsou všechny odnímatelné součástky na správném místě?
- Je hlavní spínač v poloze ZAPNUTO?
- Jsou všechny pojistky v elektrické skříni bez poškození? Požádejte pracovníka údržby o kontrolu pojistek.

Pokud se tak problém nevyřeší, požádejte pracovníka údržby o kontrolu přístroje.

2.9 Recyklace přístroje

Když myčka dosáhne konce své doby životnosti, je třeba ji recyklovat v souladu s platnými předpisy. Obrat'te se na firmu specializovanou na recyklaci.

3. Instalace

3.1 Všeobecné informace

Instalaci stroje může provádět pouze oprávněný pracovník.

Pečlivě si prostudujte tyto pokyny, jelikož obsahují důležité informace o správném postupu instalace.

Tyto pokyny používejte spolu se schématem a vývojovým diagramem stroje.

Stroj je opatřen značkou CE. Značka CE platí pouze pro stroje, které nebyly upraveny. Dojde-li k poškození stroje v důsledku neplnění pokynů, pak se záruka a odpovědnost za produkt na straně dodavatele se stávají neplatné.

3.2 Požadavky na místo instalace

3.2.1 Osvětlení

Pro zajištění co nejlepších provozních podmínek během instalace, provozu, servisu a údržby zajistěte, aby byl stroj instalován v dobře osvětlené místnosti.

3.2.2 Ventilace, odsávání

Stroj v chodu vytváří teplo a páru. Pro zajištění co nejlepších provozních podmínek je třeba v místnosti, kde mytí nádobí probíhá, zajistit určitou míru cirkulace vzduchu. Požadavky na ventilaci místnosti jsou dimenzovány v souladu s platnými normami.

3.2.3 Odpad

Na odpadní vodu stroje a vodu používanou na mytí se vyžaduje podlahová vpust s účinným odlučovačem. Kapacita podlahové vpusti je uvedena v TECHNICKÝCH PARAMETRECH.

3.2.4 Prostor pro servis

V přední části stroje je třeba ponechat volný prostor o velikosti 1 m pro účely provádění servisu.

3.3 Přeprava a uskladnění

Stroj přepravujte vždy ve vertikální pozici.

Stroj přepravujte opatrně; hrozí zde riziko jeho převrácení.

UPOZORNĚNÍ: Stroj se nesmí přepravovat bez použití dřevěného latění pro fixaci na paletě. Při přepravě stroje na krátkou vzdálenost bez běžné dřevěné palety vždy zkontrolujte, že nemůže dojít k poškození žádných součástí ve spodní části stroje.

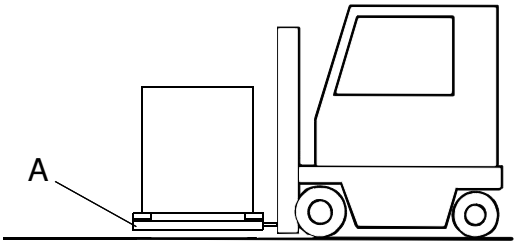

WD4_17

A=dřevěná paleta

Pokud nedojde k okamžité instalaci stroje, je třeba ho uložit v nezámrzných prostorách se suchým vzduchem.

3.3.1 Rozbalení

Odstraňte obalový materiál. Zkontrolujte případné poškození stroje během přepravy.

Na základě dodacího listu zkontrolujte, zdali byly dodány všechny součásti stroje.

3.3.2 Recyklace obalů

Obalové materiály je třeba zlikvidovat nebo recyklovat v souladu s místními předpisy.

3.4 Instalace

Zkontrolujte, že ochrana proti přehřátí na bojleru a nádrži je nastavena na nulu.

Pokud je třeba do stroje vyvrtat otvory, pak musí být každý otvor opatřen páskem nebo podobnou ochranou.

3.4.1 Umístění stroje

Usaďte stroj na vybrané místo a vodováhou zkontrolujte, že stojí vodorovně.

Za použití nožiček upravte výšku stroje.

3.4.2 Instalace pomocného zařízení

Po umístění a horizontálním a vertikálním nastavení stroje lze namontovat pomocné zařízení.

UPOZORNĚNÍ: Při připojování výlevek a podavačů se do přístroje nesmějí vrtat žádné díry.

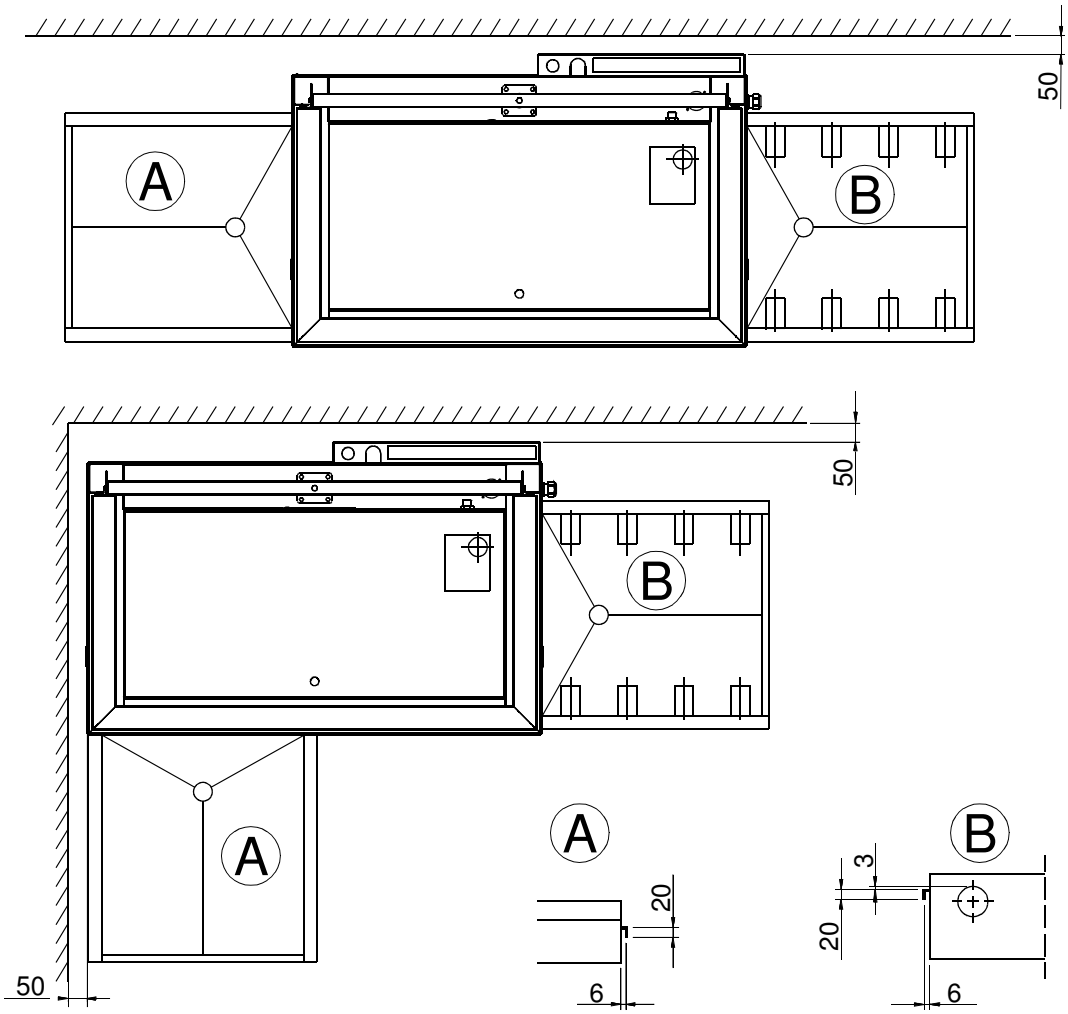

A=Přípojka výlevky
B=Přípojka podavače

3.5 Přípojky

3.5.1 Přístroj ve standardním provedení

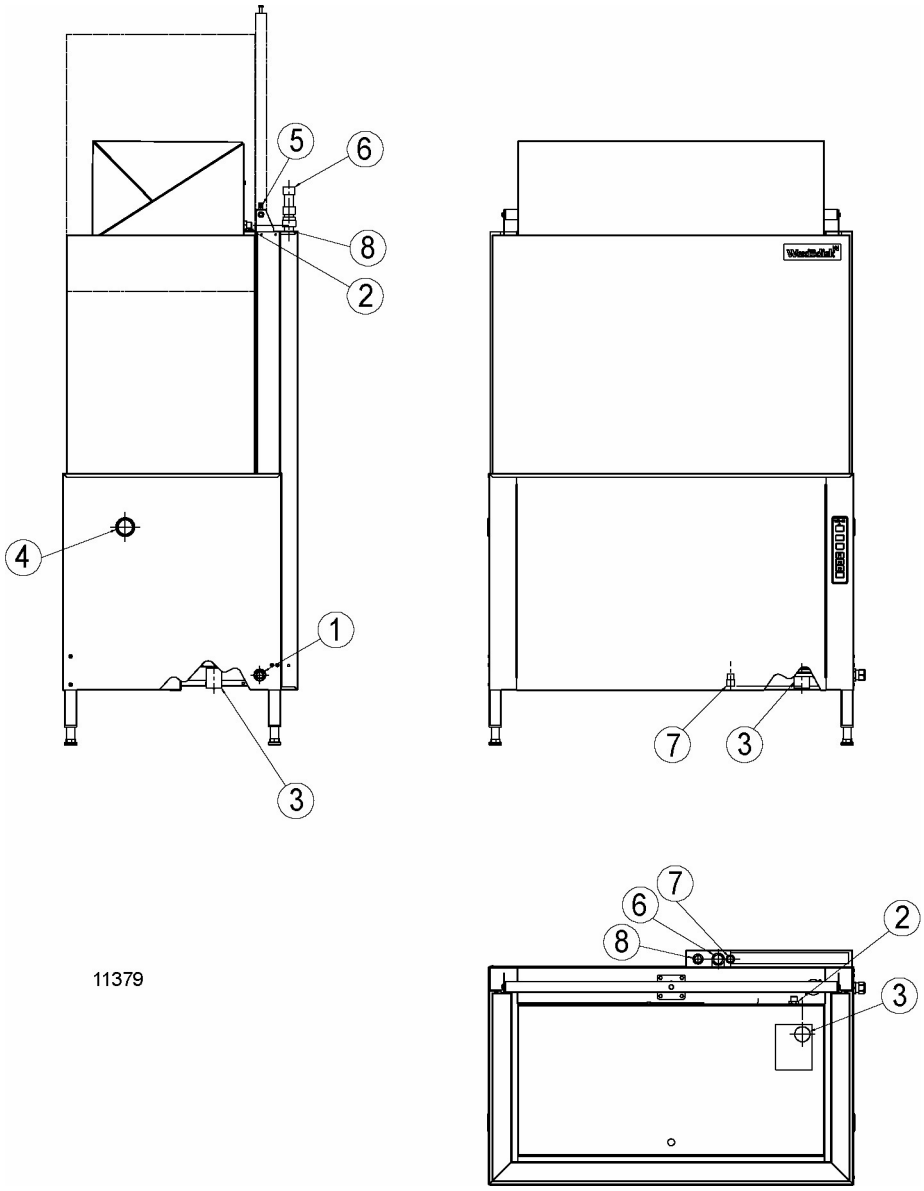

1. Elektrická přípojka
2. Přípojka vody
3. Přípojka odpadu
4. Zaslepený otvor pro mycí hadici
5. Odvzdušňovací šroub, zvedání víka
6. Přípojka parovodu (stroj ohřívaný párou) (volitelné)
7. Přípojka kondenzované vody (stroj ohřívaný párou) (volitelné)
8. Alternativní elektrická přípojka

3.5.2 Přístroj s kondenzační jednotkou (option)

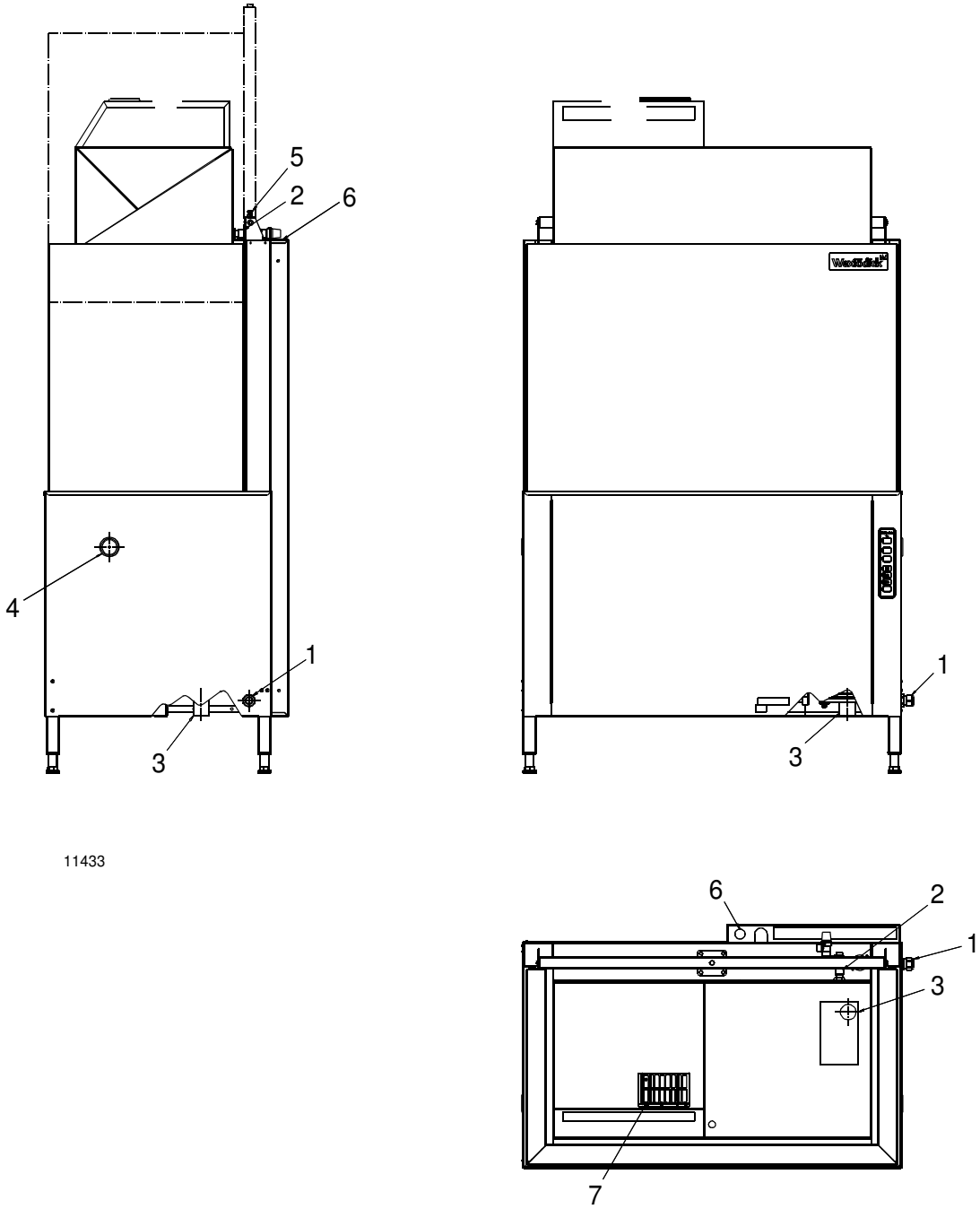

1. Elektrická přípojka
2. Přípojka na studenou vodu
3. Přípojka odpadu
4. Zaslepený otvor pro mycí hadici
5. Odvzdušňovací šroub, zvedání víka
6. Alternativní elektrická přípojka
7. Ventilační kondenzační jednotka

3.5.3 Elektrická přípojka

Tento symbol je součástí varovných nápisů – elektrického zařízení. Součástku může vyměňovat pouze kvalifikovaný elektrikář. Tento stroj je citlivý na elektrostatické výboje, a proto je při manipulaci s elektronikou třeba používat antistatický náramek.

Informace o elektrické přípojce jsou uvedeny ve schématu připojení stroje. Tato schémata se nacházejí uvnitř přední desky v plastové složce. Po instalaci je uložte v dodané složce.

Stroj musí být připojen k uzamykatelnému vypínači hlavního rozvaděče. Ten má být umístěn na zdi, dobře chráněný před vodou a párou, která uniká při otevření víka.

Stroj se dodává s připojeným elektrickým kabelem (1).

3.5.4 Vodovodní přípojka

Zkontrolujte, že je stroj rovnoměrně vyvážený. Za použití nožiček upravte stroj.

Na přívodní potrubí musí být instalován vypínací kohout a zpětný ventil.

Přívodní vodovodní potrubí musí být vybaveno vzduchovou nádrží.

Vodovodní potrubí připojte na značky u místa přípojky (2). U myček vyhřívaných párou připojte parovodní trubky (6) a také trubky kondenzované vody (7). Pokud je přístroj připojen na hadici, musí mít tato hadice vnitřní průměr min. 12 mm.

Požadovaný průtok a tlak vody je uveden v sekci TECHNICKÝCH PARAMETRŮ.

3.5.5 Přípojka odpadu

Stroje bez odpadního čerpadla

Systém odvodu odpadní vody připojení na pozici (3) musí používat kovovou trubku o průměru 50 mm, odolné proti mechanickým rázům. Odtok musí vést k podlahové vpusti, jejíž ústí je nad úrovní hladiny. Kapacita podlahové vpusti musí být 3 litry za sekundu.

Stroje s odpadním čerpadlem (volitelné)

Trubka vypouštěcího čerpadla musí mířit k výlevce a ústí musí být min. 25 mm nad výlevkou.

3.5.6 Odvzdušňování zvedání víka

- Otevřete odvzdušňovací šroub (5).
- Stiskněte tlačítko 0/1.
- Otevřete víko.
- Zavřete odvzdušňovací šroub (5) ve chvíli, kdy z otvoru šroubu vyjde voda.

3.5.7 Vypuštění pomocného čerpadla

Při spuštění stroje vypustt'te pomocné čerpadlo pomocí šroubu na horní straně pouzdra čerpadla.

3.5.8 Přípojka na mycí a oplachové prostředky

Dávkovací čerpadlo pro oplachový prostředek je součástí stroje. Sací hadičku připojte ke vstupu kanystru s oplachovým prostředkem.

Používáte-li zařízení pro jiný druh mycího prostředku, pak doporučujeme, aby bylo na zdi za strojem a do stroje se nemusely vrtat žádné zbytečné otvory.

Na zadní straně přístroje (4) je zaslepený otvor pro hadici s mycím prostředkem. Otvory musí být opatřeny páskou nebo podobnou ochranou.

Nastavení dávkování mycího a oplachového prostředku je popsáno v části POKYNY K SEŘÍZENÍ

Elektrické přípojky viz schéma zapojení.

Stroj může být vybaven zařízením pro mycí a oplachový prostředek také prostřednictvím „vnějšího“ připojení. Správné připojení viz schéma zapojení.

3.6 Možnosti nastavení zařízení pro mycí a oplachové prostředky (volitelné)

Před započetím práce nejprve zkontrolujte, jaké zařízení je připojené k stroji.

Před započetím práce s elektrickou skříní hlavním spínačem vypněte napájení stroje.

První část „Napájení dávkování mycího a oplachového prostředku 24V nebo 230V střídavým proudem prostřednictvím relé 9/J71 a 11/J73“ vysvětluje, jak kontaktům zajistit potřebné napětí.

Druhá část „Nastavení možností pro relé 9/J71 a 11/J73“ popisuje různé nastavení a jak je lze změnit.

3.6.1 Napájení dávkování mycího a oplachového prostředku 24V nebo 230V střídavým proudem prostřednictvím relé 9/J71 a 11/J73

Systém dávkování mycího a oplachového prostředku může být napájen ze dvou relé na datové kartě. Relé může být odpojené, bez proudu, (spouštěcí impuls) nebo může být napojené na 24V nebo 230V střídavý proud pro napájení dávkovacího systému. Každé relé má kontakt pro napojení zařízení. Relé 9 pro mycí prostředek je napojené přes tříkolíkový kontakt J71. Relé 11 pro oplachový prostředek je napojené přes dvoukolíkový kontakt J73.

Pro správné připojení na X10 viz schéma zapojení stroje.

Zařízení na 230V střídavý proud by odebírat více než 1,5 A.

Zařízení na 24V střídavý proud by odebírat více než 1,5 A.

Doba a způsob zapínání relé je určen nastavením v tabulce referenčních hodnot. Viz část „Nastavení možností pro relé 9/J71 a 11/J73“.

Relé 9/J71. Odpojené sepnutí (spouštěcí impuls) (230V/400V stroj)

Pro použití sepnutí bez napájení postupujte podle následujících pokynů:

- Připojte ovládané zařízení na kontakty J71-101 a J71-105.

Relé 9/J71. Verze pro 230V střídavý proud (400V třífázový stroj)

Pro připojení 230V střídavý proud ke kontaktu postupujte podle následujících pokynů:

- Připojte modrý drát 0,75 mm od konektoru N ke kontaktu J71-102.
- Připojte černý drát 0,75 mm od konektoru X10 ke kontaktu J71-105.
- Připojte ovládané zařízení na kontakty J71-101 a J71-102. Ke kontaktu J71-102 budou připojeny dva dráty.

Relé 9/J71. Verze pro 230V střídavý proud (230V třífázový stroj)

Pro připojení 230V střídavý proud ke kontaktu postupujte podle následujících pokynů:

- Připojte černý drát 0,75 mm od konektoru X10 ke kontaktu J71-102.
- Připojte černý drát 0,75 mm od minispínače FU/M–2 ke kontaktu J71-105.
- Připojte ovládané zařízení na kontakty J71-101 a J71-102. Ke kontaktu J71-102 budou připojeny dva dráty.

Relé 9/J71. Relé 9. Verze pro 24V střídavý proud (230V/400V třífázový stroj)

Pro připojení 24V střídavý proud ke kontaktu postupujte podle následujících pokynů:

- Připojte červený drát 0,75 mm od konektoru 0V ke kontaktu J71-102.
- Připojte červený drát 0,75 mm od osmikolíkového kontaktu na datové kartě označeného J69-8 (24V) ke kontaktu J71-105.
- Připojte ovládané zařízení na kontakty J71-101 a J71-102. Ke kontaktu J71-102 budou připojeny dva dráty.

Relé 11/J73. Odpojené sklápění (spouštěcí impuls) (230V/400V stroj)

Pro použití sklápění bez napájení postupujte podle následujících pokynů:

- Připojte ovládané zařízení na kontakty J73-103 a J73-104.

Relé 11/J73. Verze pro 230V střídavý proud (400V třífázový stroj)

Pro připojení 230V střídavý proud ke kontaktu postupujte podle následujících pokynů:

- Pokud je osazena verze J71 na 230V střídavý proud:
  Připojte J71-015 k J73-104 za použití černého drátu 0,75mm.
- Pokud není osazen J71 nebo se nejedná o verzi 230V střídavého proudu.
  Připojte černý drát 0,75 mm od konektoru X10 ke kontaktu J73-104.
- Připojte zařízení ovládané mezi kontaktem J73-103 a konektorem N v elektrické skříni.

Relé 11/J73. Verze pro 230V střídavý proud (230V třífázový stroj)

Pro připojení 230V střídavý proud ke kontaktu postupujte podle následujících pokynů:

- Pokud je osazena verze J71 na 230V střídavý proud:
  Připojte J71-015 k J73-104 za použití černého drátu 0,75mm.
- Pokud není osazen J71 nebo se nejedná o verzi 230V střídavého proudu.
  Připojte černý drát 0,75 mm od minispínače FU/M–2 ke kontaktu J73-104.
- Připojte zařízení ovládané mezi kontaktem J73-103 a konektorem X10 v elektrické skříni.

Relé 11/J73. Relé 11. Verze pro 24V střídavý proud (230V/400V třífázový stroj)

Pro připojení 24V střídavý proud ke kontaktu postupujte podle následujících pokynů:

- Pokud je osazena verze J71 na 24V střídavý proud:
  Připojte J71-015 k J73-104 za použití červeného drátu 0,75mm.
- Pokud není osazen J71 nebo se nejedná o verzi 24V střídavého proudu.
  Připojte červený drát 0,75 mm od osmikolíkového kontaktu na datové kartě označeného J69-8 (24V) ke kontaktu J73-104.
- Připojte zařízení ovládané mezi kontaktem J73-103 a konektorem 0 V v elektrické skříni.

3.6.2 Nastavení možností pro relé 9/J71

Funkci relé 9/J71 může ovlivňovat pouze referenční hodnota na řádku 22.

Relé 9/J71. Nastavení/úprava dávkovacího intervalu během plnění a konečného oplachu

1. Zapněte napájení stroje.
2. Stisknutím servisního tlačítka na datové kartě vstupte do režimu S1.
3. Běžte na řádek 22.
4. Čas nastavení zvýšíte tlač. „P2“.
5. Čas nastavení snížíte tlač. „P3“.
6. Stlačením tlačítka 0/1 opusťte režim S1.
7. Nastavení se uloží, když opustíte režim S1.
8. Nová hodnota se použije při příštím plnění přístroje nebo po příštím konečném oplachu, když se spustí chemické mytí.

Relé 9/J71. Stálé napětí při spuštění stroje

1. Zapněte napájení stroje.
2. Stisknutím servisního tlačítka na datové kartě vstupte do režimu S1.
3. Běžte na řádek 22.
4. Změňte nastavení na „00“.
5. Stlačením tlačítka 0/1 opusťte režim S1.
6. Nastavení se uloží, když opustíte režim S1.
7. Nová hodnota se použije, jakmile to bude aktuální.

Relé 9/J71. Paralelní provoz s čerpadlem chemie

1. Zapněte napájení stroje.
2. Stisknutím servisního tlačítka na datové kartě vstupte do režimu S1.
3. Běžte na řádek 22.
4. Změňte nastavení na „99“.
5. Stlačením tlačítka 0/1 opusťte režim S1.
6. Nastavení se uloží, když opustíte režim S1.
7. Nová hodnota se použije, jakmile to bude aktuální.

3.6.3 Nastavení možností pro relé 11/J73

Nastavte správnou funkci relé 11/J73 tak, že zajistíte, aby referenční hodnota na řádku 105 byla nastavena na „0“, což odpovídá „externímu dávkování oplachového prostředku“ předtím, než začnete s nastavováním na řádku 23.

Relé 11/J73. Nastavení/úprava dávkovacího intervalu během plnění a konečného oplachu

1. Zapněte napájení stroje.
2. Stisknutím servisního tlačítka na datové kartě vstupte do režimu S1.
3. Běžte na řádek 23.
4. Zvyšte nastavení stlačením „P2“.
5. Snižte nastavení stlačením „P3“.
6. Stlačením tlačítka 0/1 opusťte režim S1.
7. Nastavení se uloží, když opustíte režim S1.
8. Nová hodnota se použije při dalším konečném oplachu.

Relé 11/J73. Paralelní provoz s ventilem konečného oplachu (hadicové čerpadlo)

1. Zapněte napájení stroje.
2. Stisknutím servisního tlačítka na datové kartě vstupte do režimu S1.
3. Běžte na řádek 23.
4. Změňte nastavení na „00“.
5. Stlačením tlačítka 0/1 opusťte režim S1.
6. Nastavení se uloží, když opustíte režim S1.
7. Nová hodnota se použije, jakmile to bude aktuální.

Relé 11/J73. Paralelní provoz s chemickým čerpadlem

1. Zapněte napájení stroje.
2. Stisknutím servisního tlačítka na datové kartě vstupte do režimu S1.
3. Běžte na řádek 23.
4. Změňte nastavení na „99“.
5. Stlačením tlačítka 0/1 opusťte režim S1.
6. Nastavení se uloží, když opustíte režim S1.
7. Nová hodnota se použije, jakmile to bude aktuální.

3.7 Zkušební provoz

Stroj připravte ke zkušebnímu provozu za použití následujícího NÁVODU K OBSLUZE. Pokyny uvádějí opatření, kterých je třeba na přípravu stroje k provozu.

3.7.1 Uvedení do provozu

Tuto část zákazník vyplní a podepíše při uvedení do provozu

Typ stroje:

Sériové číslo stroje:

Datum instalace:

Zákazník:
Adresa pro návštěvníky:
PSč + Město:
Tel. č.:
Kontakt:

Obchodní zástupce:
Tel. č.:
Kontakt:

Společnost uvedení do provozu:
Tel. č.:
Kontakt:

Servisní společnost:
Tel. č.:

Dodavatel mycích prostředků:
Tel. č.:

Podpis konečného uživatele:

Jméno (tiskacím písmem):

Návod k instalaci a použití pečlivě prostudujte. Pak zaškrtněte následující body:

1. Zkontrolovat:

- Vodovodní přípojku a přípojku odpadu.
- Že je stroj rovnoměrně vyvážený.
- Mycí a oplachové prostředky prostředky.
- Že jsou na svém místě filtry, sítko deska a přepadová trubka.
- Ochrana proti přehřátí pro bojler a nádrž je nastavena na nulu.
- Že vypuštění pomocného čerpadla bylo provedeno

2. Naplnění stroje:

- Zapněte hlavní spínač a všechny elektrické jističe.
- Zavřete víko.
- Naplňte přístroj vodou v souladu s NÁVODEM K POUŽITÍ.

3. Spuštění stroje:

- Zkontrolujte směr otáčení čerpadla.
  UPOZORNĚNÍ: Pokud se čerpadlo točí nesprávným směrem, je třeba změnit fázi na svorkovnici příchozí elektrické přípojky.
- Vypus″te myčku a znovu ji naplňte.
- Zkontrolujte průtok konečného oplachu během plnění.

4. Zkontrolujte nastavení referenčních hodnot:

- (Všechny referenční hodnoty byly nastaveny na doporučenou hodnotu při dodávce.)
- Čas odložení posilovacího čerpadla
- Zkontrolujte teploty

5. Proveďte několik kompletních mytí s naplněním a zkontrolujte že:

- Nedochází k úniku vody.
- Funguje systém proti rozdrcení automatického zdvihu víka.
- Udržuje se teplota vody.
- Myté předměty jsou čisté.
- Myté předměty jsou suché.
  Upozornění: Zařízení na oplachový prostředek je přibližně nastaveno dodavatelem; pro přesnější nastavení se obrať te na svého dodavatele mycího prostředku.

6. Konečná kontrola: Vyprázdněte stroj a vypněte hlavní spínač.

- Znovu utáhněte všechny spoje na relé, stykačích a jističích.
- Všechny elektrické jističe nastavte do polohy ZAPNUTO.
- Vystavte pokyny pro údržbu dodané se strojem.

7. Vyškolte obsluhu myčky.

3.8 Technická dokumentace

K zajištění správného provozu a servisu stroje je důležité, aby dokumentace dodaná se strojem byla dostupná pracovníkům, kteří ho používají. Příručka k instalaci a používání popisující mimo jiné, jak stroj provozovat a udržovat, by měla být uložena v blízkosti stroje.

Pokud je se strojem dodána i servisní příručka, je třeba ji zpřístupnit servisnímu technikovi, který nese za stroj odpovědnost.

Pokud je se strojem dodána i příručka k náhradním dílům, je třeba ji zpřístupnit servisnímu technikovi, který nese za stroj odpovědnost.

4. Návod k obsluze

Pracovník odpovědný za bezpečnost práce musí vyškolit veškerý personál, který přístroj používá, o způsobu jeho fungování.

Myčku nesmějí používat osoby trpící vážnou fyzickou nebo duševní nemocí.

Je třeba zajistit, aby ke stroji neměly přístup děti.

4.1 Příprava

4.1.1 Konstrukce stroje

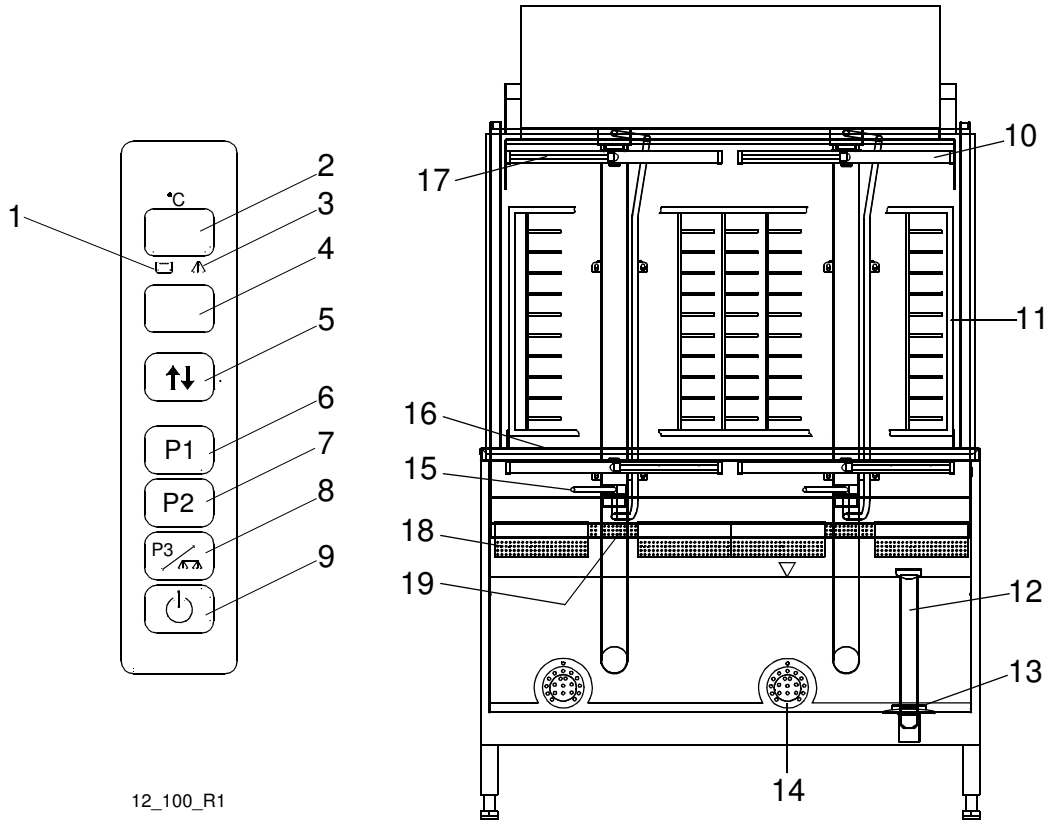

1. Symbol funkce mytí. Po zapnutí stroje se po naplnění nádrže tento symbol rozsvítí. Symbol bliká, pokud je úroveň hladiny v nádrži příliš nízká.
2. Zobrazení teploty během provozu. Při kontrole a nastavení referenčních hodnot se na displeji zobrazí číslo relevantní hodnoty, např. 01, 02, 03 atd. Chybová hlášení se zobrazují společně na displeji (4).
3. Indikátor ukončení oplachu. Symbol se rozsvítí při plnění stroje, během fáze konečného oplachu a při chodu čistícího programu po ukončení mycího cyklu. Symbol bliká, pokud se dvířka otevřou během mycího cyklu nebo nebylo dosaženo správné oplachové teploty ve chvíli, kdy má oplach začít.
4. Displej na zobrazení programu během provozu. Při kontrole a nastavení referenčních hodnot se na displeji zobrazí relevantní referenční hodnota.
5. Tlačítko pro otevření/zavření víka.
6. Tlačítko pro mycí program P1. Je-li stroj v servisním režimu, tlačítko P1 se používá k zobrazení různých referenčních hodnot a k resetování referenčních hodnot na hodnoty naposledy uložené. Má-li stroj odpadní čerpadlo, pak tlačítko P1 slouží ke spuštění tohoto odpadního čerpadla a vyprázdnění nádrže po mytí.
7. Tlačítko pro mycí program P2. Tlačítko P2 se v servisním režimu používá ke zvýšení referenční hodnoty nebo přeskakování mezi tabulkami. V režimu vypnutí lze přidržením tlačítka P2 zobrazit číslo verze softwaru.
8. Tlačítko pro mycí program P3. Tlačítko P3 se v servisním režimu používá ke snížení referenční hodnoty nebo přeskakování mezi tabulkami. V režimu vypnutí se tlačítko P3 používá ke spuštění vnitřního oplachu, když je zapnut čistící program k čištění stroje.
9. Tlačítko pro zapnutí/vypnutí. Toto tlačítko se používá k resetování alarmů, zobrazení napouštění vody do stroje a k přechodu do servisního režimu
10. Mycí rameno (množ. 4), snímatelné
11. Závěsná mřížka (volitelné)
12. Přepadová trubka
13. Gumová manžeta
14. Filtr čerpadla (množ. 2)
15. Páčky (množ. 2) pro volbu běžně špinavého nádobí (-) a velmi špinavého nádobí (+)
16. Podavač na koš
17. Mycí trubka
18. Lapač (množ. 4)
19. Sítko deska (množ. 4)

4.1.2 Příprava před naplněním

Čísla v závorkách odkazují na diagramy v kapitole „Konstrukce stroje“.

Zkontrolovat zda:

- myčka a všechny snímatelné součástky jsou čisté a na tryskách mycích ramen a oplachovacích trysek není žádná nečistota (10, 17);
- manžeta přepadové trubky (13) je nepoškozená;
- vypínací kohout na vodu je otevřený;
- množství mycího a oplachovacího prostředku je správně nastaveno.

⚠ Ve stroji a ani k předmývání event. namáčení se nesmí používat běžný mycí ani oplachovací prostředek na nádobí. To pak vytváří pěnu a výsledky mytí jsou neuspokojivé.

Instalace:

Přepadová trubka (12), filtry čerpadla (14), lapače (18) a sítko deska (19). Gumová manžeta přepadové trubky (13) musí sedět těsně na spodní desce.

V závislosti na nádobí, které je třeba umýt, lze mřížku (11) (volitelné) složit při mytí velmi špinavého nádobí.

4.1.3 Naplnění stroje

Čísla v závorkách odkazují na diagramy v kapitole „Konstrukce stroje“.

- Tlačítkem 0/1 (9) stroj zapněte. Zmáčknutím tlačítka (5) zavřete víko. Displej (2) ukazuje teplotu oplachové vody. Displej (4) ukazuje P0. P0 je režim pauzy, který ukazuje, že nebyl zvolen žádný mycí program. Plnění začíná, když teplota dosáhne 85°.
- Když se stroj naplní, rozsvítí se symbol (1) a na displeji se zobrazí teplota mytí (2). Pokud teplota mytí poklesne pod stanovenou hodnotu o více než 5 °C, pak začne teplota zobrazená na displeji (2) blikat. Pokud je zvolena tato funkce, stroj nemůže s mytím začít, dokud nebylo dosaženo nastavené teploty minus 5 °C. Běžná provozní teplota mycí fáze je 60 °C.
- Plnění a ohřev běžného stroje trvá cca 20 minut při teplotě přiváděné vody 55 °C. Doba ohřevu závisí na teplotě přiváděné vody. Pokud teplota mytí poklesne pod 5 °C, pak displej s teplotou bliká.

4.2 Používání stroje

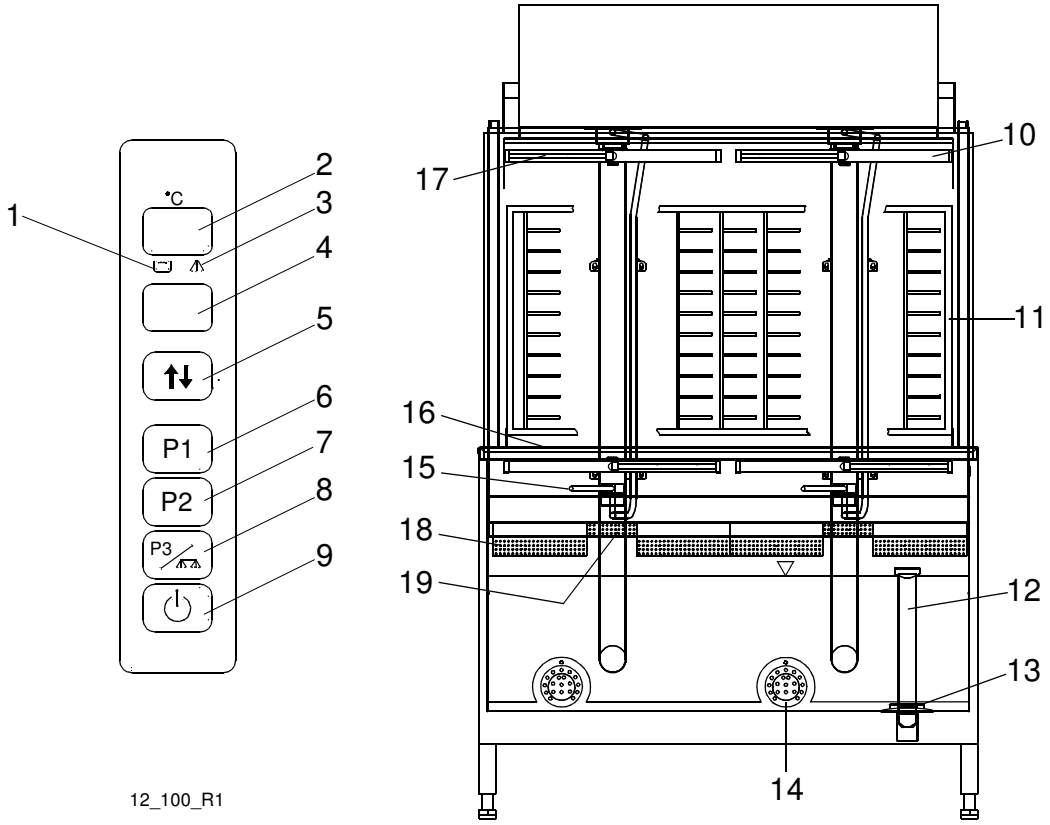

4.2.1 Volba programu – Běžně špinavé nádobí (-) / Velmi špinavé nádobí (+)

Stroj lze použít jako běžnou myčku na mytí talířů a sklenic nebo na mytí hrnců.

Pokud se stroj používá pro běžně špinavé nádobí (-), pak páčky (15) musejí být na pozici (-). Jednotlivé programy se pak používají následovně:

Ovládací panel má tři programovací tlačítka: P1, P2 a P3.

- P1=lehce špinavé nádobí (např. tácy a skleničky)
- P2=běžně špinavé nádobí
- P3=velmi špinavé nádobí

V případě velmi špinavého nádobí, posuňte páčky (15) na pozici (+).

V závislosti na nádobí, které je třeba umýt, lze mřížku (11) (volitelné) složit při mytí velmi špinavého nádobí.

Teploty a doba mytí každého programu je nastavena od výrobce. Obsluha může tyto hodnoty změnit podle potřeby.

4.2.2 Změna teploty a doby mytí

Tovární nastavení teploty mytí je 60 °C. Obsluha může teplotu upravit v rozmezí 50 až 70 °C.

Doba mytí každého programu je od výrobce nastavena na:

- 1,0 min. (program P1)
- 3,0 min. (program P2)
- 5,0 min. (program P3)

Dobu mytí lze upravit v rozmezí 1,0 až 6,0 minut.

Změna hodnot – Volba servisního režimu

Pokud chce obsluha změnit některou hodnotu, musí být stroj přepnut do servisního režimu. Změny se provádí na ovládacím panelu. Hodnoty, které lze změnit, blikají. Displej a tlačítka mají odlišnou funkci, než když je stroj v běžném provozu.

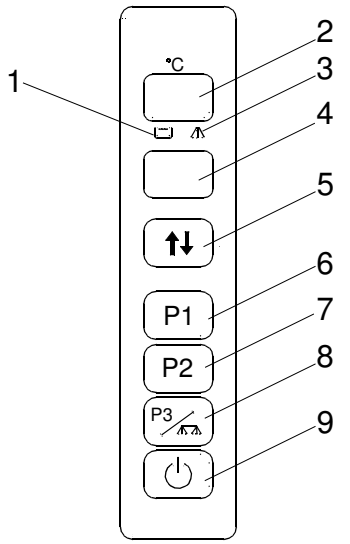

12_05

Funkce panelu v servisním režimu

1. Symbol funkce mytí.
2. Displej pro číslo tabulky a řádku dané tabulky.
3. Symbol konečného oplachu.
4. Zobrazení hodnot a ostatních informací pro všechna čísla řádků v tabulce.
5. Tlačítko pro otevření/zavření víka.
6. Pro pohyb mezi řádky tabulky nebo nastavení hodnot na naposledy uložené použijte tlačítko P1.
7. Pro zvýšení hodnoty nebo pohyb vpřed mezi tabulkami použijte tlačítko P2.
8. Pro snížení hodnoty nebo pohyb zpět mezi tabulkami použijte tlačítko P3.
9. Stisknutím tlačítka 0/1 spustíte nebo opustíte servisní režim.

Všechny hodnoty jsou uvedeny v tabulkách, přičemž každá tabulka obsahuje určitý počet řádků – jeden pro každou hodnotu. Tabulka obsahující hodnoty teploty a doby mytí pro různé programy je označena „0.0“.

Hodnoty teploty a doby mytí jsou uvedeny v řádcích 01 až 04 (včetně) tabulky „0.0“.

Tabulka 0,0		
Číslo řádku	Souvisí s	Rozmezí nastavení
01	Teploty mytí	55-70°C
02	Doba mytí programu P1	1,0-6,0 min.
03	Doba mytí programu P2	1,0-6,0 min.
04	Doba mytí programu P3	1,0-6,0 min.

Servisní režim a teplotu a dobu mytí nastavíte podle následujících pokynů:

- Pro přechod do servisního režimu musí být mycí program ukončen.
- Stiskněte tlačítko 0/1 (9). Na obou displejích (2, 4) jsou nyní zobrazeny vodorovné pomlčky „--“ a stroj je v režimu vypnutí
- Podržte tlačítko 0/1 (9) po dobu cca 3 vteřin, dokud se na horním displeji (2) nezobrazí „0.0“. Dvě nuly „0.0“ ukazují, že stroj je v servisním režimu.
- Stiskněte tlačítko P1 (6). Na horním displeji (2) se nyní zobrazí 01 – číslo prvního řádku dané tabulky. Spodní displej (4) ukazuje blikající nastavenou teplotu mytí, přičemž hodnoty lze měnit, pouze pokud blikají. Pokud chcete teplotu změnit, stiskněte tlačítko P2 (7) ke zvýšení hodnoty nebo tlačítko P3 (8) ke snížení hodnoty.
- Pokud chcete změnit dobu trvání programu, stisknutím tlačítka P1 (6) se přesuňte na další číslo řádku dané tabulky. Vysvětlení řádků číslo 01, 02, 03 a 04 viz tabulka „0.0“ výše.
- Jakmile bylo nastavení upraveno, opusťte servisní režim podržením tlačítka 0/1 (9) po dobu cca 3 vteřin, dokud se na displeji neobjeví dvě vodorovné pomlčky „--“. Změněné hodnoty jsou nyní uloženy.
- Krátkým stisknutím tlačítka 0/1 (9) se vrátíte do běžného provozního režimu.

4.2.3 Mytí

Nádobí se nesmí máčet ani předmývat v běžném mycím prostředku na nádobí.

Zkontrolujte, že nádobí je umístěno tak, aby se během mytí a oplachu nedostalo mimo mycí koš.

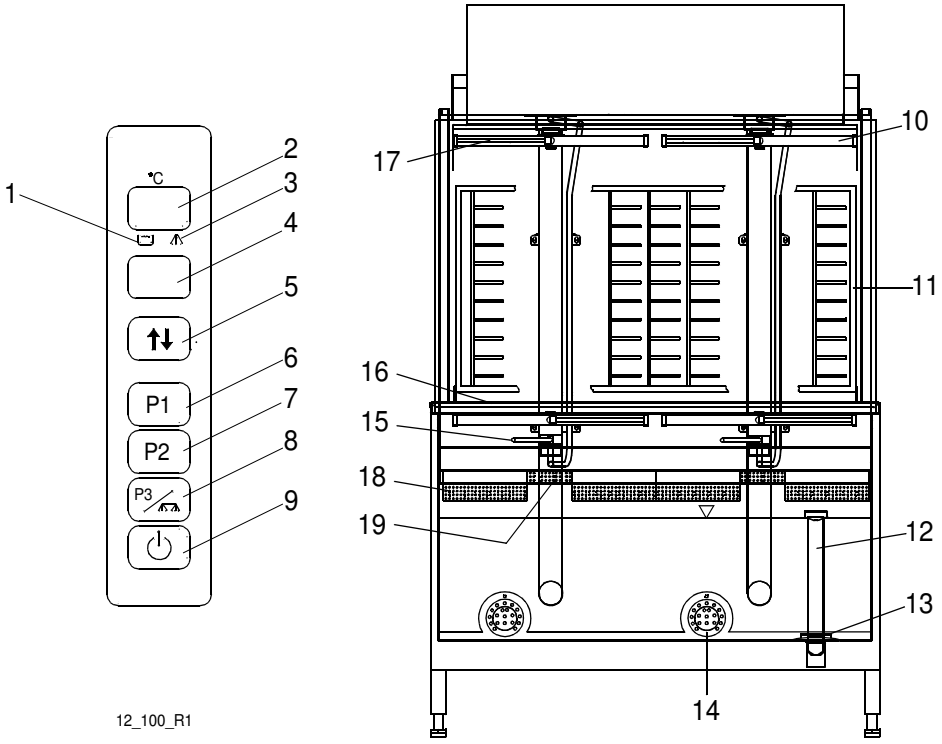

- Stěrkou, ev. ruční sprchou odstraňte větší kusy jídla. Teplota vody v ruční sprše nesmí přesáhnout 40 °C. Umývané nádobí vložte do koše.
- Otevřete víko (5). Za použití páček (15) zvolte běžně špinavé nádobí (-) nebo velmi špinavé nádobí (+).
- Zasuňte koš do stroje. Zvolte program P1, P2 nebo P3.
- Zavřete víko (5). Stroj spustí mytí podle zvoleného programu. Displej (4) nyní ukazuje zbývající dobu mytí programu.
- Během fáze mytí je symbol (1) rozsvícen.
- Jakmile začne fáze oplachu, rozsvítí se symbol (3). Pokud při začátku oplachu nedosáhla oplachovací voda správné oplachovací teploty, symbol (3) bliká a stroj pokračuje v mytí, dokud oplachovací voda nedosáhne správné teploty.
- Víko se otevře automaticky ihned po skončení mycího cyklu. Pokud se víko otevře v průběhu mycího cyklu, stroj se zastaví a po opětovném zavření víka se automaticky spustí opět od začátku.
- Jakmile se stroj zastaví, displej (4) zobrazí naposledy použitý program. Vyjměte mycí koš a nechejte umyté nádobí oschnout.

P0 označuje režim pauzy a používá se v případě delších prostojů mezi jednotlivým mytím, aby se zachovala teplota nádrže. Víko musí být zavřené. Stroj se v režimu P0 nespustí.

- Pro stávající program jednou stiskněte programovací tlačítko. Na displeji (4) se objeví „P0“.
- Stisknutím tlačítka ještě jednou se vrátíte do stávajícího programu.
- Mezi jednotlivými mycími cykly je víko třeba otevřít a zavřít.

4.2.4 Výměna vody

Pro co nejlepší výsledky mytí je důležité měnit vodu. Pro běžně špinavé nádobí je třeba mycí vodu vyměnit cca po každém 30. mytí. Vodu vyměňte vždy, když se v nádrží objeví problémy s pěnou.

Objeví-li se na displeji IF09, je třeba vodu vyměnit. (volitelné)

Pokud je stroj v režimu P0 s otevřeným víkem a rozsvítí se symbol (1), pak vyměňte vodu podle následujícího postupu:

Stroje bez odpadního čerpadla

- Zkontrolujte, že je stroj v režimu P0.
- Otevřete víko (5).
- Otevřete mřížku (11) (volitelné) a upevněte ji na místo pomocí svorky na zadním okraji stroje.
- Sejměte lapače (18) a sítko deska (19).
- Otočením přepadové trubky (12) o čtvrt otočky vyprázdněte stroj.
- Jakmile je nádrž prázdná, otočte přepadovou trubku (12) po směru hodinových ručiček, vyměňte lapače (18) a vraťte mřížku (11) (volitelné) na původní místo.
- Zkontrolujte, že svítí symbol konečného oplachu (3).
- Zavřete víko a stroj se znovu naplní.

Stroje s odpadním čerpadlem (volitelné)

- Zkontrolujte, že je stroj v režimu P0.
- Otevřete víko (5).
- Otevřete mřížku (11) (volitelné) a upevněte ji na místo pomocí svorky na zadním okraji stroje.
- Odstraňte lapače (18), sítko deska (19) a přepadovou trubku (12).
- Stiskněte tlačítko 0/1 (9).
- Odpadní čerpadlo spustíte stisknutím tlačítka P1 (6). Na displeji (2) se objeví „dP“.
- Jakmile je nádrž prázdná, znovu osaďte přepadovou trubku (12), lapače (18) a sítko deska (19). Vraťte mřížku (11) (volitelné) na původní místo.
- Stiskněte tlačítko 0/1 (9).
- Zkontrolujte, že svítí symbol konečného oplachu (3).
- Zavřete víko a stroj se znovu naplní.

4.3 Čištění po skončení práce

HACCP

HACCP slouží jako preventivní kontrolní systém, zaručující dodržování hygienických požadavků během mytí a čištění stroje. Díky své konstrukci splňuje stroj přísné hygienické požadavky. Z hlediska dodržování hygieny je také důležité pravidelné a důkladné čištění. Důkladné čištění stroje zajišťuje dobré výsledky mytí a snižuje riziko nahromadění nečistot uvnitř stroje.

Pro HACCP viz WEB přístrojový manuál.

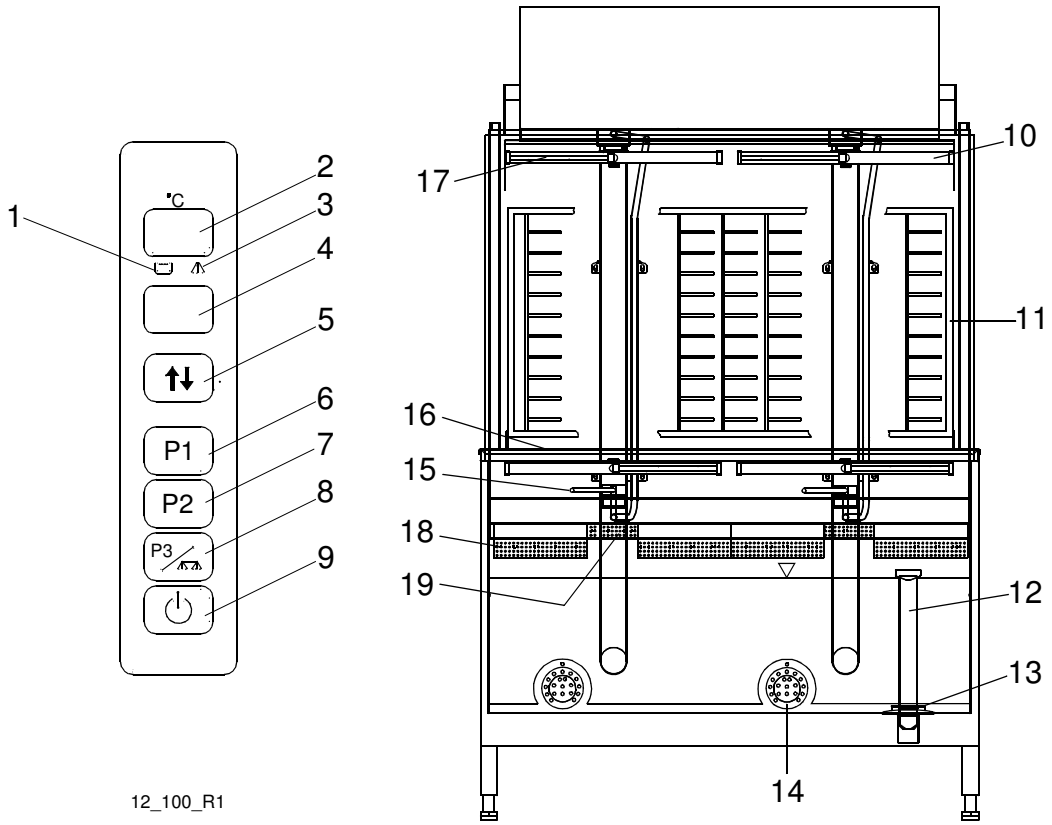

4.3.1 Vypouštění a vnitřní čištění (stroje bez odpadního čerpadla)

Ve chvíli, kdy je stroj vypnut, se na displeji asi na 5 vteřin objeví počet umytých košů. Na displeji se pak na 3 minuty zobrazí dvě vodorovné pomlčky „--“. Po tuto dobu je stroj stále aktivní a vyprázdnění a vnitřní čištění musí proběhnout právě v této fázi. Stroj se pak automaticky vypne.

- Otevřete víko (5).
- Otevřete mřížku (11) (volitelné) a upevněte ji na místo pomocí svorky na zadním okraji stroje.
- Sejměte lapače (18).
- Otočením přepadové trubky (12) o čtvrt otočky vypustíte vodu ze stroje.
- Když je nádrž prázdná, vyjměte přepadovou trubku (12) a filtry čerpadla (14).
- Zavřete víko (5). Na panelu stiskněte tlačítko 0/1 (9).
- Stiskněte tlačítko P3 (8). Na displeji (2) se zobrazí „SC“ a spustí se vnitřní mytí. Druhý displej (4) ukazuje zbývající dobu čištění. Jakmile se mytí dokončí, na obou displejích se zobrazí dvě vodorovné pomlčky „--“.
- Otevřete víko (5). Zkontrolujte, že trysky na mycích a oplachovacích trubkách (10, 17) jsou čisté a do stroje nespadly a nezapříčily se žádné cizí předměty.
- Vyčistěte podavač na koš (16) a mřížku.
- Vyčistěte filtry čerpadla (14), odstraňte lapače (18) a sítko deska (19) lapače a přepadovou trubku (12).
- Vyčištěné části odkládejte do mycího koše. Gumová manžeta (13) přepadové trubky nesmí být zdeformována, proto ji nechte volně viset.

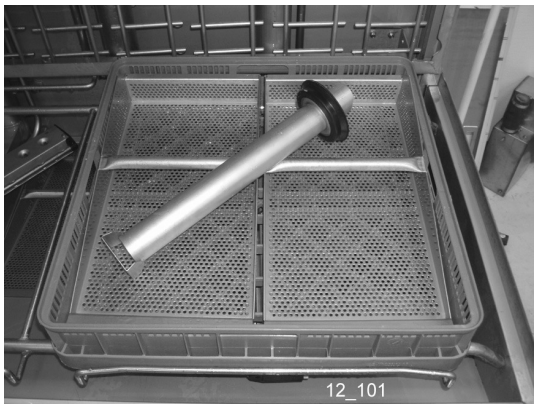

Osaďte zpět vyčištěné součásti

4.3.2 Vypouštění a vnitřní čištění (stroje s odpadním čerpadlem) (volitelné)

Ve chvíli, kdy je stroj vypnut, se na displeji asi na 5 vteřin objeví počet umytých košů. Na displeji se pak na 3 minuty zobrazí dvě vodorovné pomlčky „--“. Po tuto dobu je stroj stále aktivní a vyprázdnění a vnitřní čištění musí proběhnout právě v této fázi. Stroj se pak automaticky vypne.

- Otevřete víko (5).
- Otevřete mřížku (11) (volitelné) a upevněte ji na místo pomocí svorky na zadním okraji stroje.
- Odstraňte lapače (18) a přepadovou trubku (12).
- Na panelu stiskněte tlačítko 0/1 (9).
- Tlačítkem P1 (6) spusťte odpadní čerpadlo. Na jednom displeji (2) se zobrazí „dP“ a na druhém displeji (4) se zobrazí zbývající čas vyprazdňování. Voda v mycí nádrži se odčerpá do odpadu. Po nastavené době se čerpadlo automaticky zastaví.
- Jakmile se nádrž vyprázdní, vyjměte filty čerpadla (14).
- Zavřete víko (5).
- Stiskněte tlačítko P3 (8). Na displeji (2) se zobrazí „SC“ a spustí se vnitřní mytí. Druhý displej (4) ukazuje zbývající dobu čištění. Jakmile se mytí dokončí, na obou displejích se zobrazí dvě vodorovné pomlčky „--“.
- Otevřete víko (5). Zkontrolujte, že trysky na mycích a oplachovacích trubkách (10, 17) jsou čisté a do stroje nespadly a nezapříčily se žádné cizí předměty.
- Vyčistěte podavač na koš (16) a mřížku.
- Vyčistěte filtry čerpadla (14), odstraňte lapače (18) a sítko deska (19) lapače a přepadovou trubku (12).
- Vyčištěné části odkládejte do mycího koše. Gumová manžeta (13) přepadové trubky nesmí být zdeformována, proto ji nechte volně viset.

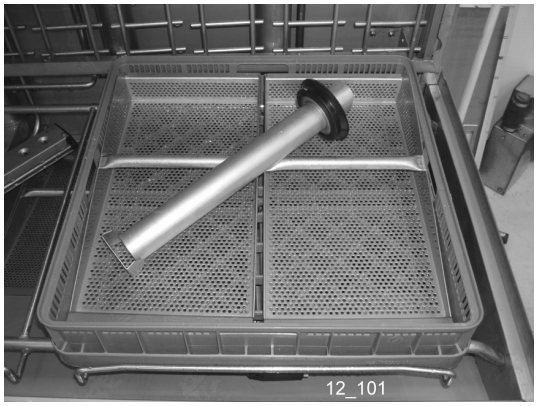

Osaďte zpět vyčištěné součásti

4.3.3 Čištění jedenkrát za týden

Týdenní čištění by mělo být pečlivější než denní čištění. Pokud se na displeji objeví „IF10“, pak je třeba provést týdenní čištění. (volitelné)

Kromě denního čištění postupujte dále podle následujících pokynů:

- Sejměte mycí ramena. Uvolněte pojistnou matici (A) ve středu mycího ramena a mycí rameno sejměte. Zkontrolujte a podle potřeby vyčistěte trysky. Opláchněte mycí ramena a opět je osaďte.
- Měkkým, vlhkým hadříkem otřete vnitřní prostor stroje.

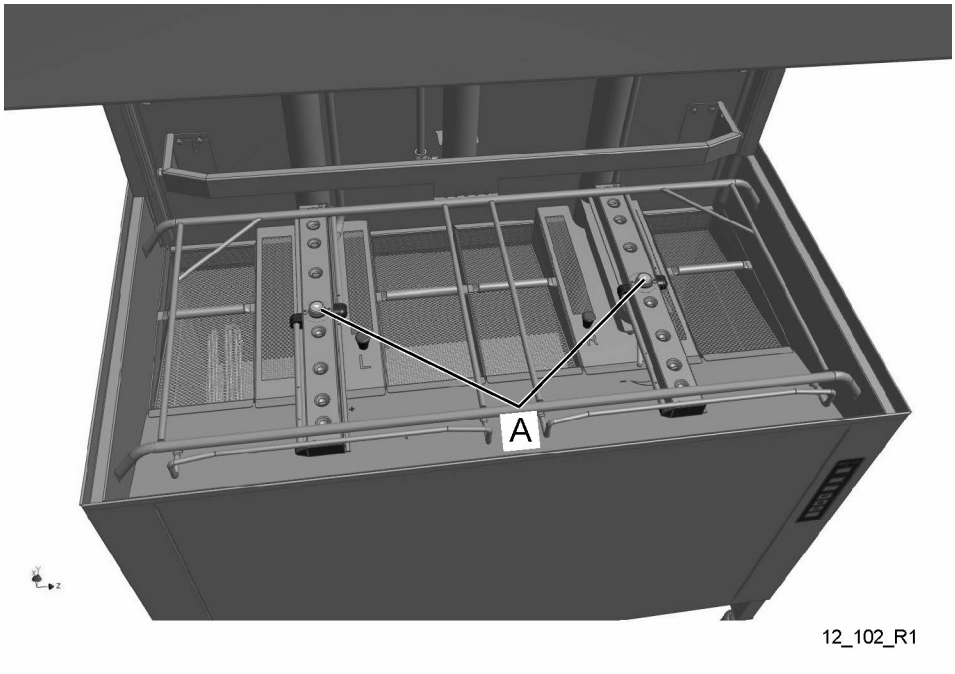

A=Pojistná matice

4.3.4 Čištění vnějšího povrchu stroje

Měkkým, vlhkým hadříkem otřete vnější plochy stroje.

Používáte-li mycí prostředek, tento nesmí obsahovat abraziva. Mycí prostředky s obsahem abraziv poškodí nerezové panely.

Stroj nesmí být zvnějšku oplachován hadicí. Voda by mohla proniknout do stroje a poškodit ovládací panel a elektrická zařízení.

4.3.5 Čištění jednou ročně

Nejméně jednou ročně je třeba vyčistit kondenzátor/ výměník mycího stroje.

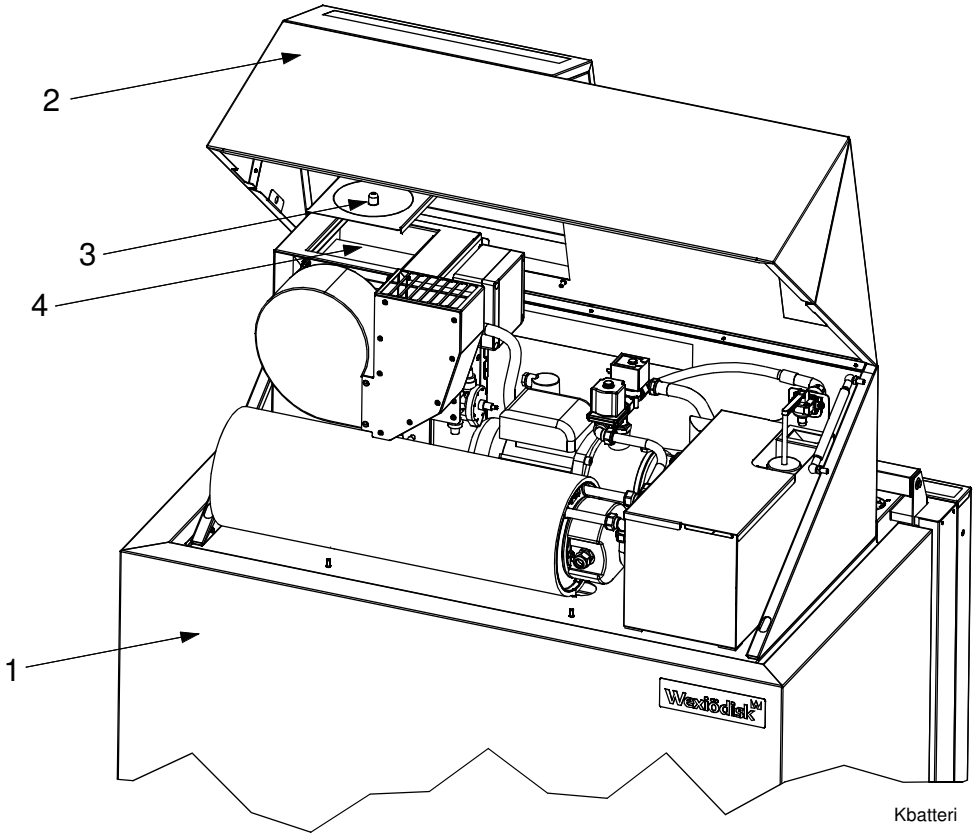

Víko přístroje (1) musí být zavřené!

Otevřete horní víko přístroje (2).

Vyjměte kryt kondenzační baterie (3).

UPOZORNĚNÍ: Při čištění kondenzátoru/výměníku a spodní části pod výměníkem nepoužívejte více vody, než dokáže odvést odpad pod touto částí stroje. Kondenzátor se čistí horkou vodou při normálním tlaku. Vodu nesměřujte přímo na motor větráku. Při mytí vysokým tlakem vody by mohlo dojít k poškození elektromotoru.

4.3.6 Nesprávný způsob čistění

UPOZORNĚNÍ: Nesprávný způsob čištění může stroj poškodit. Je třeba dodržovat následující body:

- NEPOUŽÍVEJTE drátěnku, protože způsobí vznik koroze na stroji.
- Čištění pod tlakem může stroj poškodit a NESMÍ se při čištění používat. Podlahu nikdy nemyjte vysokotlakými zařízeními ve vzdálenosti méně než 1 metr od myčky bez použití speciálních ochranných krytů bránicích stříkání vody. Dodavatel nenese odpovědnost za vady způsobené vysokotlakým mytím stroje a takové jednání způsobí neplatnost záruky.

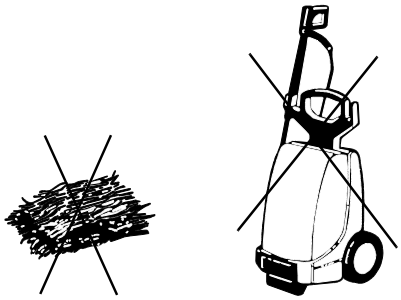

12_07

Riziko stříkání vody platí, i když se podlaha splachuje i běžnou hadicí.

4.3.7 Provozní problémy

Chybové hlášky

Je-li stroj v provozu, mohou se na obou displejích ovládacího panelu objevit různá hlášení a upozornění. Existují dvě odlišené skupiny hlášení: IF a Er. Hlášení typu IF může obvykle vyřešit obsluha. Objeví-li se hlášení typu Er, je třeba přivolat servisního technika. V určitých případech se stane, že přesto že několik hlášení typu IF vyřešila obsluha, nakonec se toto hlášení změní na Er a bude potřeba přivolat servisního technika.

Každé hlášení má číslo: 01, 02, 03 atd. Horní displej zobrazuje, zdali se jedná o druh hlášení IF či Er. Spodní displej zobrazuje číslo.

KÓD	PŘÍČINA	AKCE
IF01/ Er01	Byla překročena doba potřebná k naplnění nádrže.	Hlášení lze vypnout stisknutím tlačítka 0/1 na panelu.
	Není nasazena přepadová trubka.	Nasaďte přepadovou trubku.
	Gumová manžeta přepadové trubky nesedí těsně na spodní desce.	Seřiďte přepadovou trubku. Zkontrolujte, zdali nedošlo k poškození gumové manžety. Pokud je manžeta poškozena, vyměňte ji.
	Vodovodní kohout je zavřený.	Otevřete vodovodní kohout.
Er02	Po nastavené době je teplota nádrže nižší než výchozí hodnota.	Hlášení lze vypnout stisknutím tlačítka 0/1 na panelu. Obraťte se na servisního technika.
IF03/ Er03	Tlakový spínač víka byl aktivován, aby se předešlo poraněním.	Hlášení můžete přenastavit stisknutím tlačítka 0/ 1 nebo tlačítka k otevření/uzavření víka.
Er04	Vadný teplotní senzor.	Obraťte se na servisního technika.
Er05	Vadný teplotní senzor.	Obraťte se na servisního technika.
IF06/ Er06	Během posledního oplachu nedošlo k ochlazení bojleru.	Hlášení můžete přenastavit stisknutím tlačítka 0/ 1 nebo tlačítka k otevření/uzavření víka.
	Vodovodní kohout je zavřený.	Otevřete vodovodní kohout. Zavřete víko.
IF09	Alarm pro výměnu vody v nádrži	Vyměňte vodu v nádrži. Hlášení lze vypnout stisknutím tlačítka 0/1 na panelu. Pokud není hlášení nastaveno tak, aby došlo k zastavení stroje, bude mycí program pokračovat.
IF10	Alarm týdenního čištění.	Stroj je třeba vyčistit důkladněji než při denním čištění. Hlášení lze vypnout stisknutím tlačítka 0/ 1 na panelu.
Er12	Mycí nádrž se nenaplnila vodou.	Hlášení se automaticky zaruší, jakmile je nádrž plná.
Er16	Teplota bojleru je příliš nízká.	Hlášení lze vypnout stisknutím tlačítka 0/1 na panelu. Obraťte se na servisního technika.
Er23	Víko se neotevře.	Hlášení lze vypnout stisknutím tlačítka 0/1 na panelu. Obraťte se na servisního technika.
Er27	Stroj ztratil všechny nastavené hodnoty.	Obraťte se na servisního technika.
IF30	Nízká hladina vody v mycí nádrži před mytím.	Zkontrolujte, že je přepadová trubka správně nasazena. Hlášení lze vypnout stisknutím tlačítka 0/1 na panelu.
	Gumová manžeta přepadové trubky prosakuje.	Zkontrolujte, zdali nedošlo k poškození gumové manžety přepadové trubky. Pokud je manžeta poškozena, vyměňte ji.
IF34	Alarm nedostatku mycího prostředku.	Hlášení lze vypnout stisknutím tlačítka 0/1 na panelu.
	Ve stroji schází mycí prostředek.	Zkontrolujte množství mycího prostředku a podle potřeby doplňte.
IF35	Stroj se spouští se zavřenými dvířky.	Pro potvrzení alarmu otevřete a zavřete dvířka.
Er96	Vypadlá ochrana pohonu čerpadel.	Obraťte se na servisního technika.
Er97	Jeden digitální vstup je zkratován na zem/kostru.	Všechna relé musí být vyměněna.
Er98	Nebylo navázáno spojení mezi CPU a počítačovou kartou.	Hlášení lze vypnout stisknutím tlačítka 0/1 na panelu. Pokud se hlášení objeví znovu, obraťte se na servisního technika.
Er99	Chyba v komunikaci mezi počítačovou kartou a kartou ovládacího panelu.	Hlášení lze vypnout stisknutím tlačítka 0/1 na panelu. Pokud se hlášení objeví znovu, obraťte se na servisního technika.

Řešení problémů

Následující chybové hlášky může obvykle vyřešit obsluha. Pokud problém trvá, obraťte se na servisního technika.

PROBLÉM	PŘÍČINA	AKCE
Stroj nelze spustit.	Hlavní spínač je vypnutý.	Zapněte hlavní spínač.
Stroj se neplní vodou.	Přívodní kohout je zavřený.	Otevřete vodovodní kohout.
	Víko je otevřené.	Zavřete víko.
	Není nasazena přepadová trubka.	Nasaďte přepadovou trubku.
	Gumová manžeta přepadové trubky nesedí těsně na spodní desce.	Seřiďte přepadovou trubku. Zkontrolujte, zdali nedošlo k poškození gumové manžety. Pokud je gumová manžeta poškozena, vyměňte ji.
	Oplachovací trysky jsou ucpané.	Vyčistěte oplachovací trysky.
Stroj napouští vodu pomalu.	Oplachovací trysky jsou ucpané.	Vyčistěte oplachovací trysky.
Stroj se nepřestává plnit vodou.	Není nasazena přepadová trubka.	Nasaďte přepadovou trubku.
	Gumová manžeta přepadové trubky nesedí těsně na spodní desce.	Seřiďte přepadovou trubku. Zkontrolujte, zdali nedošlo k poškození gumové manžety. Pokud je gumová manžeta poškozena, vyměňte ji.
Stroj nezačne umývat.	Víko je otevřené.	Zavřete víko.
	Nádobí blokuje magnet na víku.	Odstraňte příslušné kusy nádobí.
Mycí čerpadlo vydává hluk.	Nízká hladina vody. Pěna v nádrži.	Zkontrolujte hladinu. Proveďte výměnu vody.
Stroj se zastaví uprostřed mycího cyklu a začne napouštět vodu.	Gumová manžeta přepadové trubky nesedí těsně na spodní desce.	Seřiďte přepadovou trubku. Zkontrolujte, zdali nedošlo k poškození gumové manžety. Pokud je gumová manžeta poškozena, vyměňte ji.
Stroj nemyje správně.	Oplachovací a mycí trysky jsou zaneseny nečistotami.	Zkontrolujte a vyčistěte trysky.
	Příliš malé množství mycího prostředku.	Zkontrolujte množství mycího prostředku. Přívodní hadička prostředku musí být ponořena v tekutině a filtr na konci hadičky musí být čistý.
	Voda v nádrži je příliš špinavá.	Vyměňte vodu v nádrži.
	V nádrži vzniká pěna.	Zkontrolujte, zda teplota mytí není příliš nízká a že používáte správný mycí prostředek.
	Byl vybrán program s příliš krátkou dobou mytí.	Vyberte program s delší dobou mytí.
	Je třeba smýt nečistotu uschlou na nádobí.	Nádobí před mytím namočte.
	Kusy nádobí jsou uloženy v koších nesprávně.	Použijte správný druh mycího koše a příslušenství tak, aby byly kusy nádobí správně uloženy.
Kusy nádobí se v koších převracejí.	Kusy nádobí jsou uloženy v koších nesprávně.	Uložte kusy nádoby do správné polohy.
	Pokud je potřeba umýt lehké kusy nádobí.	K uchycení kusů nádobí použijte síťku.

PROBLÉM	PŘÍČINA	AKCE
Nádobí neschne.	Oplachovací trysky jsou ucpané.	Zkontrolujte a vyčistěte trysky.
	Příliš malé množství oplachovacího prostředku.	Zkontrolujte množství oplachovacího prostředku. Přívodní hadička prostředku musí být ponořena v tekutině a filtr na konci hadičky musí být čistý.
	Umyté nádobí bylo ponecháno ve stroji.	Umyté nádobí vyjměte, jakmile program skončí.

Pokud se obracíte na servisního technika, musíte mít připraveny následující údaje:

- Typ a model stroje.
- Výrobní/sériové číslo stroje a datum jeho instalace.
- Krátký popis problému
- Co se odehrálo těsně předtím, než porucha vznikla.

5. Technické parametry

Výrobce si vyhrazuje právo technické údaje změnit.

TECHNICKÉ ÚDAJE	
Mycí čerpadlo (kW)	2 x 2,35
Bojler (kW)	12
Bojler (stroj s přípojkou studené vody) (kW) *	2 x 12
Bojler (přístroj s kondenzační jednotkou) (kW) *	15
Ohřev nádrže (kW)	9
Posilovací čerpadlo (kW)	0,67
Vypouštěcí čerpadlo (kW)	0,17
Ventilátor pro rekuperaci tepla (kW) *	0,12
Zpětné získávání tepla, chladící plocha (m_c) *	11
Objem nádrže (l)	120
Váha, stroj v provozu (kg)	480
Třída krytí (IP)	55

* Volitelné

ÚDAJE O KAPACITĚ A PROVOZU	
Celková doba mytí P1 (min.) *	1,2
Celková doba mytí P2 (min.) *	3,2
Celková doba mytí P3 (min.) *	5,2
Max. kapacita, košíky/hod. (ks)	100
Spotřeba vody pro oplachování/program (l) **	6-8
Hladina hluku (db(A)) ***	67

* Tovární nastavení. Dobu mytí lze upravit.

** Platí při ideálních podmínkách. Spotřeba vody je odvislá od místních podmínek. Během instalace lze nastavit jemněji.

*** Měřeno 1 metr od boku stroje.

PŘIPOJENÍ, STROJ	
Celkové připojené napájení (kW)	16,7
Celkové připojené napájení (stroj s přípojkou studené vody) (kW)	28,7
Celkové připojené napájení (přístroj s kondenzační jednotkou) (kW)	19,7
Hlavní jistič (A) 400-415 V 3N~ *	35
Hlavní jistič (A) 400-415 V 3N~ (stroj s přípojkou studené vody) *	50
Max. průřez kabelu 400-415 V 3N~ (L1-L3, N, PE) Cu (mm) **	16

** Jiné přípojné napětí na požádání.

*** Dodává se s kabelem o délce 3 m.

VODOVODNÍ PŘÍPOJKA, PŘÍPOJKA ODPADU, PŘÍPOJKA NA VĚTRÁNÍ	
Kvalita vody, tvrdost (°dH)	2-7
Přípojka horké vody 5-70 °C (vnější závit) **	R1/2"
Přípojka horké vody 5-20 °C (vnější závit) ***	R1/2"
Přípojka odpadu, PP trubka (mm)	50
Tlak vody (kPa)	20
Průtok vody (litrů/min.)	5
Přípojka parovodu (150-250 kPa (vnitřní závit) *	R"
Kondenzovaná voda (vnitřní závit) *	R"
Podlahová vpust, kapacita (litry/sekundu)	3
Topná zátěž místnosti, účelná (kW)	3,6
Topná zátěž místnosti, latentní (kW)	1,3
Topná zátěž místnosti, celková (kW)	4,9

* volitelné

** S vodou chladnější než 50 °C doporu?ujeme další 12kW bojler.

*** Vždy používejte přípojku studené vody, pokud je přístroj vybaven kondenzační jednotkou.

VELIKOST A VÁHA PRO PŘEPRAVU	
Velikost (d x š x v) (mm) *	1240 x 870 x 2000
Váha (kg) *	355

*Včetně obalu